# A900-GM

## Gripple-Kit für die Hängemontage von Deckenmikrofon-Arrays

A900-GM Gripple Suspension Mount Kit user guide. Learn how to suspend Shure's MXA920 series microphones from the ceiling.

Version: 0.2 (2022-D)

# Table of Contents


**A900-GM Gripple-Kit für die Hängemontage von Deckenmikrofon-Arrays** 3

**A900-GM – Gripple-Kit für die Hängemontage** 3

**Lieferumfang** 3

**Kompatible Mikrofone** 4

**Aufhängen des Mikrofons mit Gripple-Verbindern** 4

**Shure-Kundendienst kontaktieren** 5

**WICHTIGE SICHERHEITSHINWEISE** 6

# A900-GM
# Gripple-Kit für die Hängemontage von Deckenmikrofon-Arrays

## A900-GM – Gripple-Kit für die Hängemontage

Das Gripple-Kit für die Hängemontage A900-GM enthält Zubehörteile, um Mikrofone der MXA920-Reihe hängend an der Decke zu montieren. Mit dem Kit können Sie das Mikrofon aufhängen und die Länge der Aufhängungskabel leicht anpassen. Es sind keine Befestigungselemente zur Anbringung der Aufhängungskabel an der Decke enthalten.

**Modellvarianten:**

- A900-S-GM: Quadratisches Gripple-Kit für die Hängemontage
- A900B-R-GM: Rundes Gripple-Kit für die Hängemontage mit schwarzer Abdeckung
- A900W-R-GM: Rundes Gripple-Kit für die Hängemontage mit weißer Abdeckung

## Lieferumfang

- A900-S-GM-Kit:
  - Gripple Angel-Seitenhaken-Verbinder (4)
  - 10-Zoll-Stahlkabel (4)
  - Kabelbinder (8)

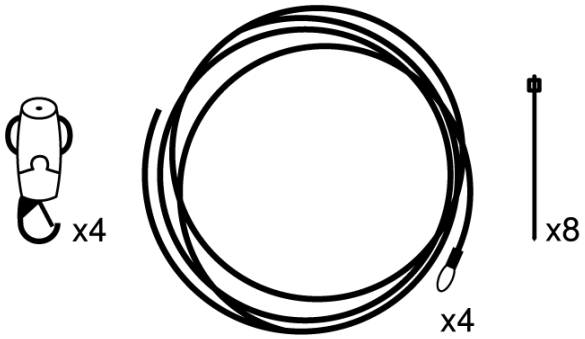


- A900-R-GM-Kit:
  - Gripple Angel-Seitenhaken-Verbinder (3)
  - 10-Fuß-Stahlkabel (3)
  - Kabelbinder (8)
  - Hintere Abdeckung (weiß oder schwarz)

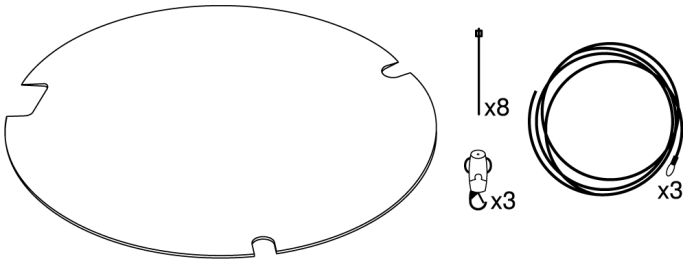


# Kompatible Mikrofone

Dieses Zubehör funktioniert mit allen Mikrofonen der MXA920-Reihe.

# Aufhängen des Mikrofons mit Gripple-Verbindern

Um beginnen zu können, wird Folgendes benötigt:

- A900-GM-Kit
- Befestigungselemente zur Montage der Kabel an der Decke*
- Ethernet-Kabel*

* nicht im Lieferumfang enthalten

1. Alle Gripple-Seitenhaken-Verbinder an den Ösen (12 mm Durchmesser) des Mikrofons befestigen.

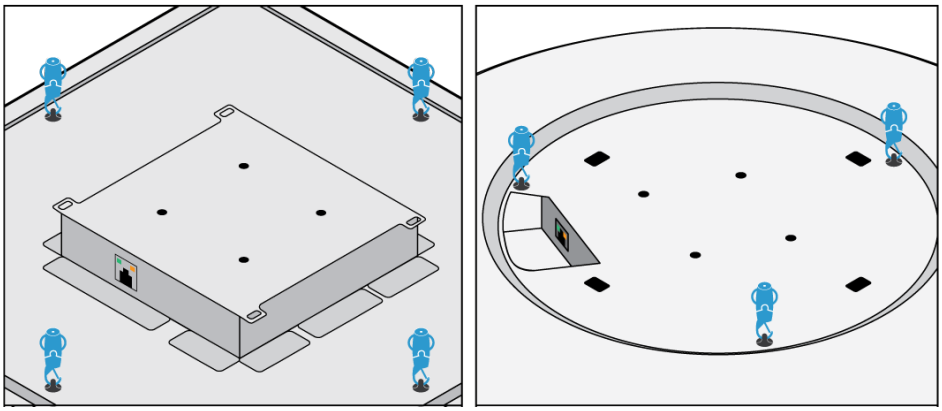

2. Das enthaltene Stahlkabel wie abgebildet durch die Verbinder führen. Die Seiten des Verbinders zusammendrücken, um die Länge des Kabels anzupassen.

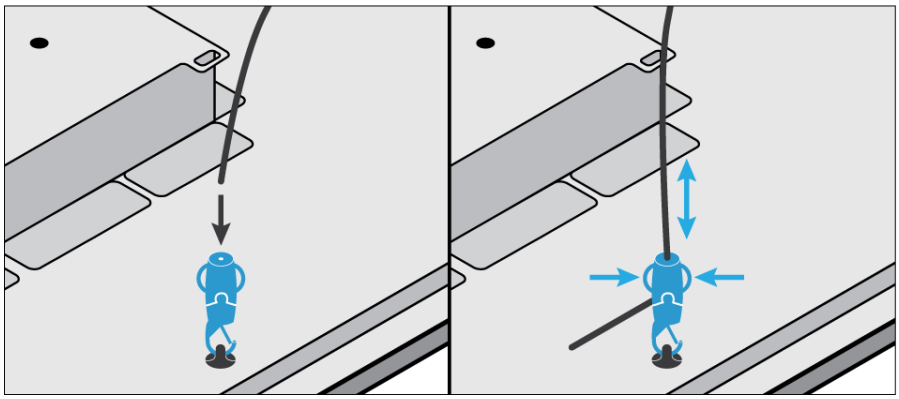

*Maximale vertikale Arbeitslast der Gripple-Verbinder: 15 kg*

3. Überschüssiges Kabel abschneiden, wobei mindestens 25 mm (1 Zoll) übrig bleiben müssen.
4. Das Schlaufenende der Kabel mit den entsprechenden Befestigungselementen an der Decke befestigen.
5. Das Ethernet-Kabel an das Mikrofon anschließen. Mit den Kabelbindern das Ethernet-Kabel am Aufhängungskabel befestigen.
6. **Rundes Mikrofon:** Befestigen Sie die hintere Abdeckung. Die 4 Klammern an der Abdeckung rasten in die 4 quadratischen Löcher im Mikrofon ein.

   **Hinweis:** Setzen Sie zur Entfernung der Abdeckung eine Kreditkarte an den gestanzten Dreiecken an, um die Klammern zu lösen.

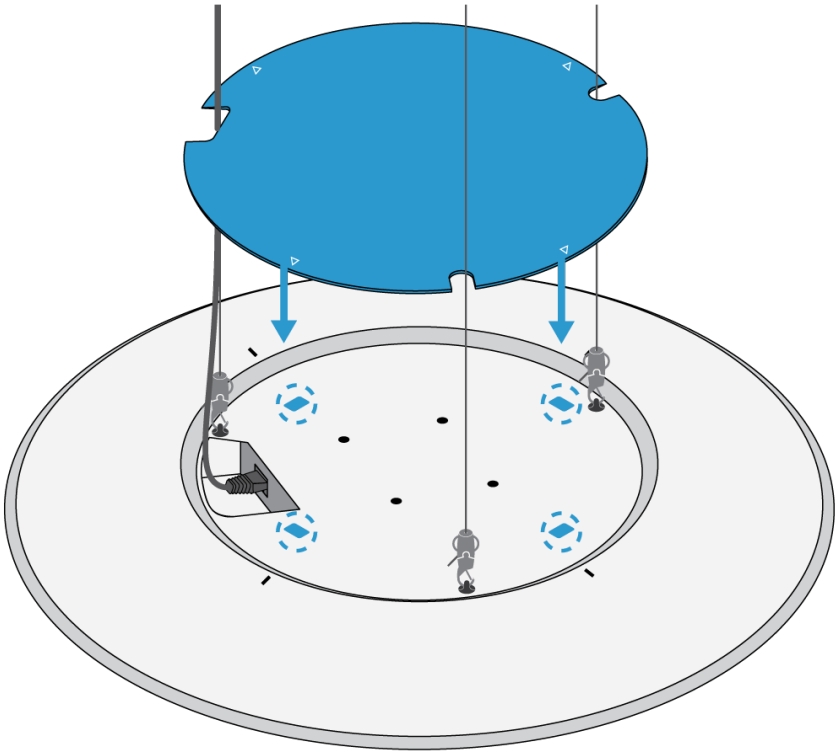

# Shure-Kundendienst kontaktieren

Haben Sie nicht gefunden, nach was Sie suchen? Wenden Sie sich für Unterstützung an den Kundendienst.

# WICHTIGE SICHERHEITSHINWEISE

1. Diese Hinweise LESEN.
2. Diese Hinweise AUFBEWAHREN.
3. Alle Warnungen BEACHTEN.
4. Alle Anweisungen BEFOLGEN.
5. Dieses Gerät NICHT in Wassernähe VERWENDEN.
6. NUR mit einem sauberen Tuch REINIGEN.
7. KEINE Lüftungsöffnungen verdecken. Genügend Platz zur Luftzirkulation lassen und den Anweisungen des Herstellers Folge leisten.
8. NICHT in der Nähe von Wärmequellen wie zum Beispiel offenen Flammen, Heizkörpern, Wärmespeichern, Öfen oder anderen Wärme erzeugenden Geräten (einschließlich Verstärkern) installieren. Kein offenes Feuer in der Nähe des Produkts platzieren.
9. Die Schutzfunktion des Schukosteckers nicht umgehen. Ein polarisierter Stecker verfügt über zwei unterschiedlich breite Kontakte. Ein geerdeter Stecker verfügt über zwei Kontakte und einen Erdungsstift. Bei dieser Steckerausführung dienen die Schutzleiter Ihrer Sicherheit. Wenn der mitgelieferte Stecker nicht in die Steckdose passt, einen Elektriker mit dem Austauschen der veralteten Steckdose beauftragen.
10. VERHINDERN, dass das Netzkabel gequetscht oder darauf getreten wird, insbesondere im Bereich der Stecker, Netzsteckdosen und an der Austrittsstelle vom Gerät.
11. NUR das vom Hersteller angegebene Zubehör und entsprechende Zusatzgeräte verwenden.
12. NUR in Verbindung mit einem vom Hersteller angegebenen oder mit dem Gerät verkauften Transportwagen, Stativ, Träger oder Tisch verwenden. Wenn ein Transportwagen verwendet wird, beim Verschieben der Transportwagen vorsichtig vorgehen, um Verletzungen durch Umkippen zu vermeiden.

13. Bei Gewitter oder wenn das Gerät lange Zeit nicht benutzt wird, das Netzkabel HERAUSZIEHEN.
14. ALLE Reparatur- und Wartungsarbeiten von qualifiziertem Kundendienstpersonal durchführen lassen. Ein Kundendienst ist erforderlich, wenn das Gerät auf irgendwelche Weise beschädigt wurde, z. B. wenn das Netzkabel oder der Netzstecker beschädigt wurden, wenn Flüssigkeiten in das Gerät verschüttet wurden oder Fremdkörper hineinfielen, wenn das Gerät Regen oder Feuchtigkeit ausgesetzt war, nicht normal funktioniert oder fallen gelassen wurde.
15. Dieses Gerät vor Tropf- und Spritzwasser SCHÜTZEN. KEINE mit Wasser gefüllten Gegenstände wie zum Beispiel Vasen auf das Gerät STELLEN.
16. Der Netzstecker oder eine Gerätesteckverbindung muss leicht zu stecken sein.
17. Die verursachten Störgeräusche des Geräts betragen weniger als 70 dB(A).
18. Das Gerät mit Bauweise der KLASSE I muss mit einem Schukostecker mit Schutzleiter in eine Netzsteckdose mit Schutzleiter eingesteckt werden.
19. Um das Risiko von Bränden oder Stromschlägen zu verringern, darf dieses Gerät nicht Regen oder Feuchtigkeit ausgesetzt werden.
20. Nicht versuchen, dieses Produkt zu modifizieren. Ansonsten könnte es zu Verletzungen und/oder zum Produktausfall kommen.
21. Dieses Produkt muss innerhalb des vorgeschriebenen Temperaturbereichs betrieben werden.

| | |
|---|---|
| | Dieses Symbol zeigt an, dass gefährliche Spannungswerte, die ein Stromschlagrisiko darstellen, innerhalb dieses Geräts auftreten. |
| | Dieses Symbol zeigt an, dass das diesem Gerät beiliegende Handbuch wichtige Betriebs- und Wartungsanweisungen enthält. |