AD2

手持式发射机

User guide for the Shure AD2 Axient Digital handheld transmitter.
Version: 12.7 (2023-C)

Table of Contents

AD2　手持式发射机 **4**

AD2 手持式发射机 **4**

产品特点 **4**

性能 4

设计 4

电源 4

附带组件 **4**

选择以下 Shure 话筒拾音头之一 (1)： 5

选配附件 **5**

选配 Shure 话筒拾音头： 5

AD2 发射机概览 **5**

发射机控制 **6**

主屏幕显示 **7**

锁定界面 **7**

电池 **8**

电池安装 8

Shure 充电电池 9

检查电池信息 9

AA（五号）电池和发射机运行时间 10

安装电池触点盖 10

菜单参数 **11**

编辑菜单参数提示 11

菜单地图 12

菜单参数说明 **12**

无线电菜单 12

音频菜单 12

工具菜单 13

红外同步 **13**

手动设置频率 **14**

更新固件 **14**

固件版本 15

更新发射机 15

射频静音 **15**

Safe Start **15**

输入过载 **16**

音频发生器 **16**

匹配音频电平与偏移 **16**

故障排除 **17**

电源 17

增益 17

线缆 17

界面锁定 17

加密不匹配 17

固件不匹配 17

发射机电池温度过高 18

无线电射频 (RF) 18

清洁电池触点 19

联系客户支持部门 **19**

规格 **19**

频率范围和发射机输出功率 **20**

警告 **23**

许可信息 **23**

澳大利亚无线警告 **24**

认证 **24**
Information to the user 25

AD2
手持式发射机

AD2 手持式发射机

AD 系列手持式发射机可提供完美的音频质量和具有宽调谐、高密度 (HD) 模式及加密特点的射频性能。该发射机带有坚固耐用的金属结构、AA 或 Shure 充电电池（可进行底座式充电），并有黑色或镀镍外观可供选择。

产品特点

性能

- 20 Hz 至 20 kHz 范围内具有平坦的频率响应
- 自动输入分段可优化增益设置
- AES 256 位加密以实现安全传输
- > 120 dB 动态范围
- 100 米（300 英尺）视线范围内的操作范围
- 可选调制模式可优化频谱效率的性能或音频质量：
  - 标准 - 最佳覆盖范围、低延迟
  - 高密度 - 大大增加了最大系统通道数量
- 可切换功率 = 2/10/35 mW（因区域而异）
- 内置音频发生器和射频标记以便于执行范围测试

设计

- 可互换式 Shure 话筒拾音头
- 带有易于导航的菜单和控制部件的背光液晶显示屏
- 加强型金属结构
- 菜单和电源锁定

电源

- 2 节AA 碱性电池可提供长达 8 个小时的连续使用时间
- Shure 锂离子充电电池可提供更长的电池使用时间、准确的电量显示，且不会出现记忆效应
- 外部充电触点以进行对接充电

附带组件

拉链包	95B2313
欧式螺纹转接器	31B1856

旋转转接器，黑色	90F4046
AA（五号）碱性电池 (2)	80B8201
电池触点盖	WA618

选择以下 Shure 话筒拾音头之一 (1)：

SM58 (RPW112)	**KSM9 镀镍** (RPW188)
BETA 87C (RPW122)	**BETA 87A** (RPW120)
BETA 58A (RPW 118)	**KSM9 黑色** (RPW184)
KSM8 黑色 (RPW174)	**KSM8 镀镍** (RPW170)
KSM9HS 黑色 (RPW186)	**KSM9HS 镀镍** (RPW190)

选配附件

Shure 锂离子充电电池	SB900B
Radome Color ID Kit for AD2	WA617M
无线话筒夹	WA371

选配 Shure 话筒拾音头：

SM58 (RPW112)
SM86 (RPW114)
SM87A (RPW116)
BETA 58A (RPW118)
BETA 87A (RPW120)
BETA 87C (RPW122)
VP68 (RPW124)
KSM9 镀镍 (RPW188)
KSM9HS 镀镍 (RPW190)
KSM9 黑色 (RPW184)
KSM9HS 黑色 (RPW186)

AD2 发射机概览

① 话筒拾音头

参见选配附件查看兼容的麦克风头列表。

② 显示屏

查看菜单屏幕和设置。按下任意控制按钮可激活背光。

③ 红外 (IR) 端口

在红外同步过程中，对准接收机的红外端口可以让发射机实现自动编程。

④ 菜单导航按钮

用于在参数菜单中导航和更改参数。

⑤ 电池舱

需要使用 Shure 充电电池或 2 节 AA（五号）电池。

⑥ AA（五号）电池适配器

取出后可容纳 Shure 充电电池。

⑦ 打开/关闭开关

打开或关闭设备电源。

⑧ 电池盖

锁定以固定电池。

⑨ 手柄

拧松以拿到控制部件和电池。

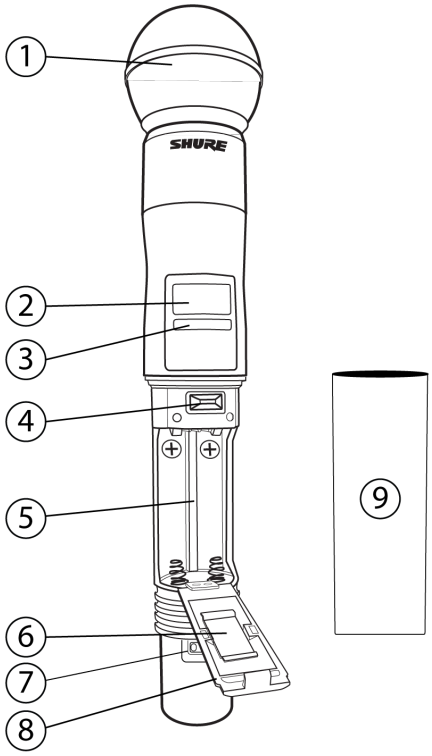

发射机控制

用于在参数菜单中导航和更改参数。

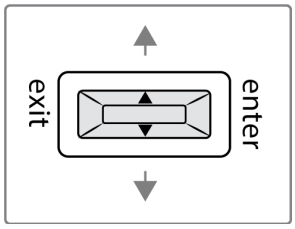

exit	可以在不确认数值更改情况下，作为“后退”按钮返回到上一菜单或参数
enter	按下确认菜单和确认参数更改并显示在屏幕上
∨∧	用于在菜单屏幕中滚动和更改参数值

提示：使用以下快捷方式进行快速设置：

- 通电时按住 ∧ 按钮以锁定或解锁发射机控制部件。
- 通电时按住 exit 按钮，进入 Safe Start 菜单。

主屏幕显示

主屏幕显示发射机信息和状态。

您可以选择查看主屏幕上显示的 4 条信息。使用箭头按钮选择以下选项之一：

名称 **频率设置** **组（G）和通道（C）** **设备 ID**	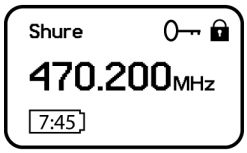

下列图标表示发射机设置：

	电池工作时间（以小时和分钟或条形符号显示）
	密钥：在启用加密功能时显示
	锁定：控件锁定时显示。如果试图访问锁定的控件（电源或菜单），图标将闪烁。
STD	STD：标准传输模式
HD	HD：高密度传输模式
	启用射频静音：射频静音输出时显示

锁定界面

可以锁定发射机界面，防止意外或未经授权地更改参数。启用锁定后，锁定图标将在主屏幕上显示。

1. 从 Utilities 菜单中，导航至 Locks 并选择以下锁定选项之一：
   - None:控制器已解锁
   - Power:电源开关已锁定
   - Menu:菜单参数已锁定
   - All:电源开关和菜单参数已锁定
2. 按下 enter保存。

提示：要快速解锁发射机：按下 enter 两次，选择 None，并按下 enter。

电池

电池安装

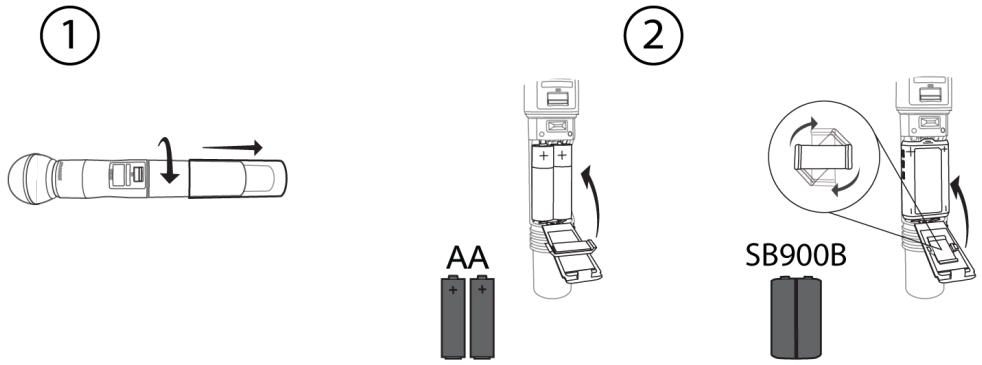

① 打开电池舱	如图所示，拧松发射机上的电池舱盖以打开电池舱。
② 安装电池	• **五号电池**：如图所示，装入电池（注意极性标记）和 AA 适配器。关闭电池盖以固定电池。 • **Shure 充电电池**：如图所示，装上电池（注意极性标记）。卸下 AA 适配器并把它放入电池盖中。关闭电池盖以固定电池。 如果使用 AA 电池，使用发射机菜单设置电池类型。

设置 AA（五号）电池类型

为确保准确显示发射机运行时间，在发射机菜单中将电池类型设置为与已安装的 AA 电池类型匹配。

如已安装 Shure 可充电电池，则不需要选择电池类型，电池类型将显示 Shure。

1. 导航至实用程序并选择电池。
2. 使用 ▼▲ 按钮选择所安装的电池类型：
   - Alkaline = 碱性电池
   - NiMH = 镍金属氢电池

- Lithium = 一次性锂电池

3. 按下 enter 保存。

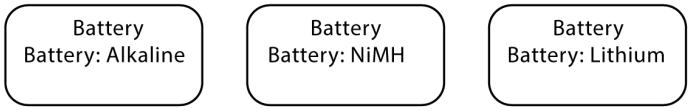

Shure 充电电池

Shure SB900 系列锂离子电池提供可充电选件，为发射机供电。电池在一小时内快速充电至 50% 容量，在三小时内完全充满电。

可提供单电池充电器和多单元充电器为 Shure 电池充电。SB900B 充电电池使用 SBC200、SBC800 和 SBC220 充电器。

小心：Shure 电池充电器只能用于为舒尔可充电电池充电。

注意：电池温度过高警告提示发射机电池需要冷却。否则，发射机将关闭。让设备冷却下来，然后考虑更换发射机电池，以继续操作。

识别任何潜在外部热源，并在远离这些外部热源的地方操作发射机。

所有电池均应在合理的温度条件下、远离外部热源处储存和操作，以获得最佳性能。

电池寿命

	UHF		1.x	
	2 mW/10 mW	35 mW	2 mW/10 mW	30 mW
SB900B	8:30 小时	4:15 小时	5:40 小时	4:40 小时
碱性电池	8 小时	3:30 小时	5:30 小时	3:45 小时

此表中列出的值是使用高质量新电池时的典型值。电池的供电时间根据制造厂商和电池使用年数的不同而有所差别。

检查电池信息

在使用 Shure 充电电池的情况下，接收机和发射机的主屏幕显示电池电量的剩余工作小时数和分钟数。

可在发射机电池菜单上显示电池的详细信息：实用程序 > 电池

- 电池：已安装电池的化学类型（Shure、碱性电池、锂电池、镍氢电池）
- 格数： 表示显示的格数
- 时间： 电池工作时间
- 充电：充电容量百分比
- 健康状态： 目前电池健康状态百分比
- 循环次数：已安装电池的充电循环总次数
- 温度：以摄氏度和华氏度为单位显示的电池温度

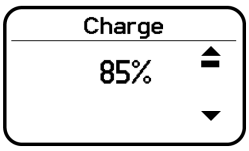

Shure 充电电池保养和存储的重要提示

只有正确保养和存储 Shure 电池才能确保可靠的性能和较长的使用寿命。

- 始终将电池和发射机存储在室温下
- 长期存储时，电池的充电量最好为大约 40%
- 定期使用专为金触点设计且对塑料安全的电触点清洁剂清洁电池触点
- 在存储期间，每隔 6 个月检查电池，根据需要将电池的电量充到 40%

提示：有关充电电池的详细信息，请参见 www.shure.com。

AA（五号）电池和发射机运行时间

发射机兼容以下 AA（五号）电池类型：

- 碱性
- 镍金属氢电池 (NiMH)
- 一次性锂电池

发射机和接收机屏幕上显示的 5 格电池指示器表示发射机电池的充电量。下表包含发射机的大约剩余运行时间（小时:分钟）。

碱性电池

电池指示灯	电池运行时间（小时:分钟）			
	UHF		1.x	
	2 mW/10 mW	35 mW	2 mW /10 mW	30 mW
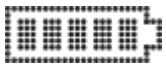	8:00 为 6:00	3:30 为 3:00	5:30 为 4:15	3:45 为 3:00
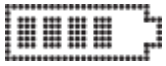	6:00 为 4:00	3:00 为 2:00	4:15 为 3:00	3:00 为 2:15
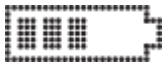	4:00 为 1:45	2:00 为 1:30	3:00 为 1:45	2:15 为 2:00
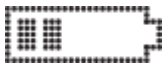	< 1:45	< 1:30	< 1:45	< 2:00
	< 0:45	< 0:45	< 0:45	< 0:45
	< 0:15	< 0:15	< 0:15	< 0:15

安装电池触点盖

使用电池触点盖防止广播或现场演出期间电池触点反光。

1. 卸下发射机手柄。
2. 轻轻拉动天线盖以卸下。将电池触点盖安装在正确位置。

3. 重新安装发射机手柄。

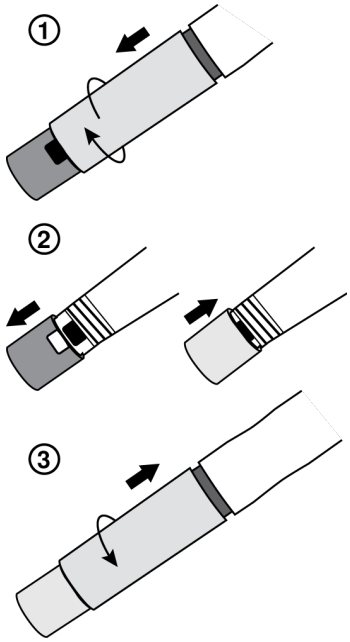

菜单参数

Main 菜单将可用的发射机参数组织到三个类别中：

- Radio
- Audio
- Utilities

编辑菜单参数提示

- 要从主屏幕访问菜单选项，选择 enter。再次选择 enter 以访问菜单参数。
- 启用编辑功能时，菜单参数将闪烁
- 要提高、降低或更改参数，请使用箭头按钮
- 要保存菜单更改，请选择 enter
- 要退出菜单而不保存更改，请选择 exit

菜单地图

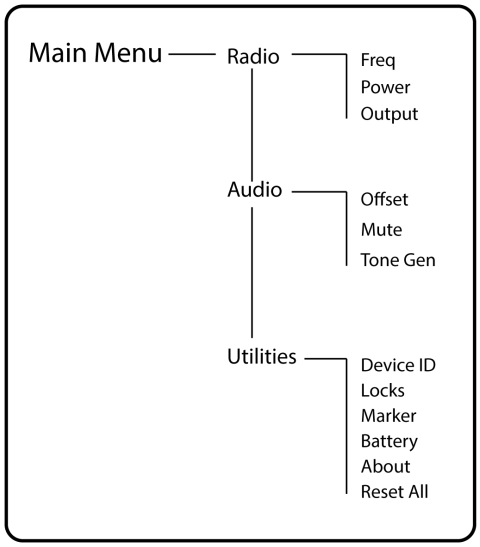

菜单参数说明

无线电菜单

频率

按 enter 按钮启用编辑组 (G:) 通道 (C:) 或频率 (MHz)。使用箭头按钮可调整值。要编辑频率，按 enter 按钮一次以编辑前 3 个数字，或按两次编辑后 3 个数字。

Power

高射频功率设置可以扩大发射机的发射范围。

注意：高射频功率设置会减少电池工作时间。

Output

将射频输出设为“On”或“Mute”。

- On：射频信号已启用
- Mute：射频信号已禁用

音频菜单

Offset

使用两台发射机或分配多台发射机至接收机插槽时，调整话筒 Offset 电平以平衡话筒电平。调整范围：-12 dB 至 +21 dB。

Mute

启用后，电源开关将配置为音频的静音开关：

- 电源开关开启：音频信号开启

- 电源开关关闭：音频信号静音

退出静音模式可将电源开关恢复为正常功能。

Tone Gen

发射机将会生成持续的测试音：

- Freq：此音频可以设置为 400 Hz 或 1000 Hz。
- Level：调节测试音的输出电平。

工具菜单

Device ID

指定最多为 9 个字母或数字的设备 ID。

Locks

锁定发射机控制部件和电源开关。

- None:控制器已解锁
- Power:电源开关已锁定
- Menu:菜单参数已锁定
- All:电源开关和菜单参数已锁定

Marker

启用后，按下输入按钮以在 Wireless Workbench 中放置一个标记。

Battery

显示电池信息：

- Battery Life:以条形显示和时间报告的运行时间（小时:分钟）
- Charge: 充电容量百分比
- Health: 目前电池健康状态百分比
- Cycle Count: 已安装电池的充电循环总次数
- Temperature:以摄氏度和华氏度为单位显示的电池温度

About

显示以下发射机信息：

- Model：显示型号
- Band：显示发射机的调谐频段
- FW Version：安装的固件
- HW Version：硬件版本
- Serial Num：序列号

Reset All

将所有发射机参数恢复为出厂设置。

红外同步

使用红外同步功能在发射机和接收机之间形成一个音频通道。

注意：接收机波段必须与发射机波段匹配。

1. 选择一个接收机通道。
2. 使用组扫描功能将通道调节为可用频率或手动转换为可用频率。
3. 打开发射机的电源开关。
4. 按下接收机上的 SYNC按钮。
5. 对准发射机和接收机之间的红外窗口，使红外 LED 呈红色点亮。完成时，将显示 Sync Success!。发射机和接收机现在已位于相同频率。

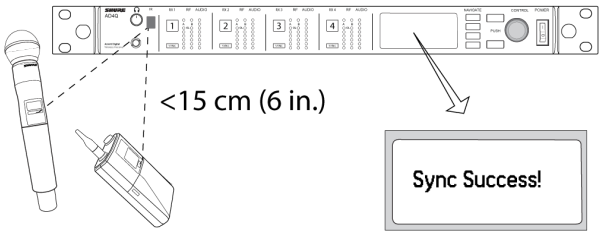

注意：

对接收机加密状态的任何更改（启用/禁用加密）都需要将同步设置发送到发射机。发射机和接收机通道的新密钥在每次红外同步时生成，请求发射机的新密钥以执行与所需接收机通道的红外同步。

手动设置频率

可将发射机手动调谐为特定组、通道或频率。

1. 导航至 Radio 菜单并选择 Freq。
2. 滚动并选择 G: 和 C: 以编辑组和通道，或选择频率参数 (MHz)。当编辑频率时，按 enter 一次可启用对前 3 个数字的编辑，按两次可启动对后 3 个数字的编辑。
3. 使用 ∧∨ 按钮调节组、频道和频率。
4. 按下 enter 以保存，然后在完成时按下 exit。

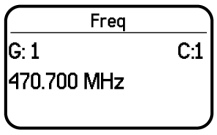

更新固件

固件是在每个功能控制组件中的嵌入式软件。定期开发的新固件版本中包含附加功能和性能增强部分。若要享受设计改进带来的优势，可利用 Shure Update Utility 页面上提供的“Shure Update Utility”上传和安装新版固件。

固件版本

执行更新时，为确保操作的一致性，应先下载固件到接收机，然后将发射机更新到相同的固件版本。

Shure 设备的固件编号格式如下：主要.次要.补丁（例如：1.2.14）。网络中的所有设备（包括发射机）都必须至少具有相同的主要和次要固件版本（例如，1.2.x）。

更新发射机

1. 将最新固件下载到接收机。
2. 从接收机进入以下菜单：设备配置 > 发射机固件更新。
3. 调整对齐发射机与接收机之间的 IR 窗口。在整个下载过程中必须对准红外端口，下载过程可能持续 50 秒或更长时间。

   提示：如果对准正确，红色对准 LED 指示灯将点亮。

4. 按下接收机上的 ENTER，开始下载到发射机。接收机将以百分比的形式显示更新进度。

射频静音

射频静音通过抵制射频信号，同时让发射机保持启动状态以阻止音频信号的传输。在此模式下主屏幕将显示 RF MUTED。

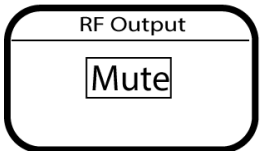

1. 从 Radio 菜单，导航至 Output。
2. 选择以下选项之一：
   - On：射频信号已启用
   - Mute：射频信号已禁用
3. 按下 enter保存。

开启和关闭发射机，或更换电池会将 Output 恢复为 On。

Safe Start

在 Safe Start 模式下接通电源以避免来自其他设备的干扰。设备通电时持续按住 exit 按钮，直到 Safe Start 菜单出现为止。

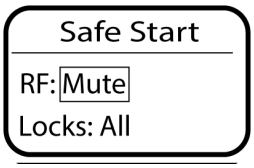

Safe Start 菜单选项：

- RF：Mute 或 On
- Locks：None、Pwr、Menu、All

使用导航按钮进行更改。

提示：如欲退出 Safe Start 菜单，请重新启动电源或暂时取下电池。

注释：发射机在 Safe Start 模式下启动时，将保留之前的锁定和射频设置。

输入过载

OVERLOAD消息在音频输入出现高输入信号流量时显示。减弱输入信号或让话筒远离信号源以消除过载。

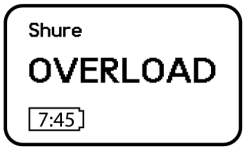

音频发生器

发射机包含一个可产生持续的音频信号的内置音频发生器。该音频在执行校音或对音频信号链进行故障排除时非常有用。该音频的电平可在 -60 dB 至 0 dB 的范围内进行调节，且频率可设置为 400 Hz 或 1000 Hz。

提示：开始时总是将电平设置为 -60 dB 以避免扬声器或耳机发生过载。

1. 从 Audio 菜单选择 Tone Gen。
2. 将频率设置为 400 Hz 或 1000 Hz。
3. 选择 Level 并使用箭头按钮在 -60 dB 和 0 dB 之间调整此值。

通过从菜单选择 Off 或通过将发射机循环加电关闭音频。

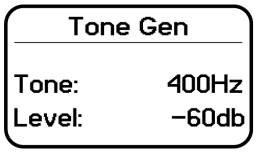

匹配音频电平与偏移

将两台或更多发射机链接到一台接收机时，话筒或乐器之间的音量水平可能有差异。如果出现这种情况，请使用 Offset功能来匹配音频电平并消除发射机之间的音量差异。如果使用一台发射机，请将 Offset 设置为 0 dB。

1. 开启第一台发射机，执行声音检查，测试音频电平。完成时关闭发射机。
2. 开启第二台发射机，执行声音检查，测试音频电平。附加发射机重复上述操作。
3. 如果发射机之间的声级存在明显差异，导航至发射机上的 Offset菜单 (`Audio` > `Offset`)，实时提高或降低 Offset，以与音频电平相匹配。

Audio
Offset: +1dB

故障排除

问题	参见解决方案...
无声音	电源、缆线、无线频率或加密不匹配
声音微弱或失真	增益，电缆
工作距离过短，突发噪音或信号掉频	无线电射频 (RF)
无法关闭发射机或更改频率设置，或者无法为接收机编程	界面锁定
加密不匹配消息	加密不匹配
固件不匹配消息	固件不匹配
发射机电池温度过高信息	发射机电池温度过高
天线故障红色指示灯	射频
手持式发射机在使用过程中关闭	清洁电池触点

电源

确保接收机和发射机使用了足够的电压。检查电池指示灯，并根据需要更换发射机电池。

增益

在接收机的正面调节系统增益。确保发射机背面的输出电平与混音面板、放大器或 DSP 的话筒/线路输入设置对应。

线缆

检查所有线缆和接头是否工作正常。

界面锁定

可以锁定发射机和接收机以防止意外的或未经授权的更改。已锁定的功能和按钮将在液晶屏面板上显示 Locked 屏幕或发射机上的锁定图标将闪烁。

加密不匹配

应在启用或禁用加密后，重新同步所有接收机和发射机。

固件不匹配

已配对的发射机和接收机必须装有相同的固件版本，才能确保工作正常。参见“固件”主题，了解固件更新步骤。

发射机电池温度过高

如果发射机电池未冷却，则发射机将关闭。让设备冷却下来，然后考虑更换发射机电池，以继续操作。

识别任何潜在外部热源，并在远离这些外部热源的地方操作发射机。

所有电池均应在合理的温度条件下、远离外部热源处储存和操作，以获得最佳性能。

无线电射频 (RF)

射频指示灯

如果蓝色的RF分集发光二极管指示灯都没有点亮，表示接收机没有检测到发射机的存在。

橙色的 RF 信号强度指示灯用于表示接收到的射频功率。信号可能是从接收机接收到的，**也可能是从诸如电视广播等干扰源接收到的。**如果有多个橙色的 RF 发光二极管指示灯在发射机电源关闭情况下仍点亮，则表示该频道受到干扰，应尝试使用其它频道。

红色的RF （射频）发光二极管表示射频信号过强。过载有可能导致多个系统装置出现干扰。如果出现过载，请关闭接收机以查看它是否对其他组件造成干扰。

数字频道选择按钮若变为红色，则表示遇到干扰。

- 暗红色 = 未选择频道时遇到干扰
- 亮红色 = 已选择频道时遇到干扰

兼容性

- 执行“扫描”和“同步”操作，确保发射机和接收机设置到相同的组和通道。
- 查看发射机上的标签，以确保接收机使用相同的波段。

降低干扰

- 执行组或通道扫描，查找最佳的空闲频率。执行同步操作，将设置值传送到发射机。
- 如果具有多个系统，应检查是否所有的系统都设置为同一组中的频道（不同波段中的系统需要设置在相同组）。
- 应确保在发射机与接收机之间视线范围内不存在障碍物。
- 让接收机天线远离金属物品或其它射频干扰源（如 LED 墙、计算机、数字效果器、网络交换机、网线和个人立体声监控器 (PSM) 等无线系统）。
- 消除射频信号过强（参见以下内容）。

增大范围

如果发射机距离接收机天线超过 6 到 60 米（20 到 200 英尺），您可以通过以下方法增大范围：

- 降低干扰（参见以上内容）。
- 增大发射机射频功率水平。
- 使用常规模式，而不是高密度模式。
- 使用有源定向天线、天线分配系统或其它天线附件增大射频范围。

消除射频过强

如果发现接收机上红色的射频指示灯点亮，应执行下列操作：

- 降低发射机的射频功率水平
- 将发射机移动到距离接收机至少 6 米（20 英尺）的位置

- 如果使用有源天线，应降低天线或放大器增益。
- 使用全向天线

天线故障

Antenna Fault红色指示灯表示天线端口发生短路情况或过载。

- 检查天线和缆线是否损坏
- 确保天线端口没有过载
- 检查天线的偏移电压设置。如果使用无源天线，应将电压关闭。

清洁电池触点

使用专为金触点设计且对塑料安全的电触点清洁剂清洁电池触点。

联系客户支持部门

找不到所需内容？请联系我们的客户支持部门获取帮助。

规格

话筒偏移范围

-12 至 21 dB（采用 1 dB 步进）

电池型号

Shure SB900B 充电锂电池或 LR6 五号电池 1.5 V

电池工作时间

@ 10 mW

Shure SB900B	长达 8 小时 30 分钟
碱性电池	长达 8 小时

参见电池剩余电量图表

尺寸

256 毫米 x 51 毫米（10.1 英寸 x 2.0 英寸）长度 x 直径

重量

340 g（12.0 盎司），无电池

外壳

铸铝

工作温度范围

-18°C (0°F) 至 50°C (122°F)

注意：电池特性可能会限制该范围。

存储温度范围

-29°C (-20°F) 至 74°C (165°F)

注意：电池特性可能会限制该范围。

音频输入

配置
非平衡

最大输入电平
1% THD 下 1 千赫

145 分贝声压级 (SM58), 典型

注意：取决于话筒类型

射频输出

天线类型
集成式单波段螺旋型

占用带宽
<200 千赫兹

通道至通道间隔

标准模式	350 千赫兹
高密度模式	125 千赫兹

根据地区不同有所差别

调幅类型
Shure Axient 数字专利

电源
2 mW, 10 mW, 35 mW

参见频率范围和输出功率表, 根据地区不同有所差别

Specific Absorption Rate (SAR)
< 0.19 W/kg

频率范围和发射机输出功率

频段	频率范围 (MHz)	射频输出功率 (mW)***
G53	470 到 510	2/10/35
G54	479 到 565	2/10/20
G55†	470 到 636*	2/10/35
G56††	470 到 636	2/10/35

频段	频率范围 (MHz)	射频输出功率 (mW)***
G57	470 到 616*	2/10/35
G62	510 到 530	2/10/35
H54	520 到 636	2/10/35
K53	606 到 698*	2/10/35
K54△	606 到 663**	2/10/35
K55	606 到 694	2/10/35
K56◇	606 到 714	2/10/35
K57△	606 到 790	2/10/35
K58	622 到 698	2/10/35
L54	630 到 787	2/10/35
L60	630.125 到 697.875	2/10/35
P55	694 到 703、748 到 758、803 到 806	2/10/35
P60	630.125 到 697.875	2/10/35
R52	794 到 806	2/10
JB	806 到 810	2/10
X51	925 到 937.5	2/10
X55	941 到 960	2/10/35
Z16†††	1240 到 1260	2/10/30

*差距在 608 至 614 MHz 之间。

**一个差距在 608 至 614 MHz 之间且一个差距在 616 至 653 MHz 之间。

***电源传送至天线端口。

†操作模式取决于所在地区。在巴西，将使用“高密度”模式。在秘鲁，最大功率电平为 10mW。

††在印度尼西亚限制为 10mW。

†††Z16 仅适用于日本。

△输出功率限定为 10 mW（608 MHz 以上）。

◇韩国将功率定义为传导功率 (ERP)，比表中声明的值低 1dB。

เครื่องโทรคมนาคมและอุปกรณ์นี้มีความสอดคล้องตามมาตรฐานหรือข้อกำหนดทางเทคนิคของ กสทช.

K55 606-694 MHz

Country Code Code de Pays Codice di paese Código de país Länder-Kürzel	Frequency Range Gamme de frequences Gamme di frequenza Gama de frequencias Frequenzbereich
A, B, BG, CH, CY, CZ, D, DK, EST, F	*
FIN, GB, GR, H, HR, I, IRL, IS, L, LT	*
M, N, NL, P, PL, RO, S, SK, SLO, TR	*
all other countries	*

* This equipment may be capable of operating on some frequencies not authorized in your region. See Licensing Information.

G56 470-636 MHz

Country Code Code de Pays Codice di paese Código de país Länder-Kürzel	Frequency Range Gamme de frequences Gamme di frequenza Gama de frequencias Frequenzbereich
A, B, BG, CH, CY, CZ, D, DK, EST, F	*
FIN, GB, GR, H, HR, I, IRL, IS, L, LT	*
M, N, NL, P, PL, RO, S, SK, SLO, TR	*
all other countries	*

* This equipment may be capable of operating on some frequencies not authorized in your region. See Licensing Information.

K57 606-790 MHz

Country Code Code de Pays Codice di paese Código de país Länder-Kürzel	Frequency Range Gamme de frequences Gamme di frequenza Gama de frequencias Frequenzbereich
A, B, BG, CH, CY, CZ, D, DK, EST, F	*
FIN, GB, GR, H, HR, I, IRL, IS, L, LT	*
M, N, NL, P, PL, RO, S, SK, SLO, TR	*
all other countries	*

* This equipment may be capable of operating on some frequencies not authorized in your region. See Licensing Information.

请遵循您当地的电池、包装和电子废弃物的回收计划。

除了本操作手册中指定的电源、频率或其他参数外，无需用户操作控制。

警告

- 电池组可能爆炸或释放有毒物质。火灾或烧伤风险。不要拆开、挤压、修改、拆卸、或加热到 140°F (60°C) 以上或焚烧。
- 遵循制造厂商的说明
- 只能使用 Shure 充电座为 Shure 可充电电池充电
- 警告：换用不正确的电池可能出现爆炸危险。只能更换相同的，或型号相当的电池。
- 禁止将电池放入口中。如果吞入，请与外科医生或当地的毒物控制中心联系
- 不要将电池短接，否则可能会导致烧伤或起火
- 请勿使用 Shure 充电电池以外的电池组，也不要为此类电池充电
- 应正确处置电池。联系当地供应商以正确处理用过的电池组。
- 不应将电池（已安装的电池组或电池）暴露在阳光、火源或其他类似的高温环境下
- 请勿将电池浸入水、饮料或其他液体中。
- 请勿以相反极性安装或插入电池。
- 避免儿童接触。
- 请勿使用异常电池。
- 运输时请妥善包装电池。

注意：只能使用附带的电源部件或经过舒尔批准的对等部件。

警告：换用不正确的电池可能出现爆炸危险。只能使用两节 AA 电池供电。

许可信息

许可授予：本设备在一些特定地区使用可能需要获得主管部门许可证。请向您所在国家的主管部门咨询相关要求。未经 Shure Incorporated 明确许可的修改或改装会使你操作本设备的授权失效。 获得 Shure 无线话筒设备的授权是用户的责任，许可情况

取决于用户类型和应用情况以及选择的频率。Shure 强烈建议你在选择和订购频率之前，应与相关的无线电管理机构联系，以了解许可授予情况。

低功率射頻器材技術規範

取得審驗證明之低功率射頻器材，非經核准，公司、商號或使用者均不得擅自變更頻率、加大功率或變更原設計之特性及功能。低功率射頻器材之使用不得影響飛航安全及干擾合法通信；經發現有干擾現象時，應立即停用，並改善至無干擾時方得繼續使用。前述合法通信，指依電信管理法規定作業之無線電通信。低功率射頻器材須忍受合法通信或工業、科學及醫療用電波輻射性電機設備之干擾。

澳大利亚无线警告

此设备在 ACMA 级许可下运行且必须符合所有该许可的所有条件，包括运行频率。在 2014 年 12 月 31 日之前，如果此设备运行在 520-820 MHz 频带，则它将符合条件。**警告：**在 2014 年 12 月 31 日之后，为了符合条件，此设备不得运行在 694-820 MHz 频带。

认证

符合美国联邦通讯委员会法规第 15 章和法规第 74 章的规定。

符合 RSS-210 已通过加拿大 ISED 认证。

FCC ID： DD4AD2G55、DD4AD2G57、DD4AD2K53、DD4AD2K54、DD4AD2X55。**IC：** 616A-AD2G55、616A-AD2K53。

符合下列欧盟指令的基本要求：

- 2008/34/EC 修订的 WEEE 指导原则 2012/19/EU
- RoHS 指导原则 EU 2015/863

***注意：**请遵循您所在地的电池和电子废弃物回收方案*

本产品符合所有相关欧盟指令的基本要求，并且允许使用 CE 标志。

CE 通告：Shure Incorporated 特此声明，此带有 CE 标志的产品已确定符合欧盟要求。欧盟符合性声明的全文可在以下网站查看：https://www.shure.com/en-EU/support/declarations-of-conformity。

授权的欧洲代表：
Shure Europe GmbH
部门：全球合规性
Jakob-Dieffenbacher-Str.12
75031 Eppingen, Germany
电话：+49-7262-92 49 0
传真：+49-7262-92 49 11 4
电子邮件：EMEAsupport@shure.de

（一）本产品符合“微功率短距离无线电发射设备目录和技术要求”的具体条款和使用场景；

（二）不得擅自改变使用场景或使用条件、扩大发射频率范围、加大发射功率（包括额外加装射频功率放大器），不得擅自更改发射天线；

（三）不得对其他合法的无线电台（站）产生有害干扰，也不得提出免受有害干扰保护；

（四）应当承受辐射射频能量的工业、科学及医疗（ISM）应用设备的干扰或其他合法的无线电台（站）干扰；

（五）如对其他合法的无线电台（站）产生有害干扰时，应立即停止使用，并采取措施消除干扰后方可继续使用；

（六）在航空器内和依据法律法规、国家有关规定、标准划设的射电天文台、气象雷达站、卫星地球站（含测控、测距、接收、导航站）等军民用无线电台（站）、机场等的电磁环境保护区域内使用微功率设备，应当遵守电磁环境保护及相关行业主管部门的规定。

Information to the user

This device complies with part 15 of the FCC Rules. Operation is subject to the following two conditions:

1. This device may not cause harmful interference.
2. This device must accept any interference received, including interference that may cause undesired operation.

Note: This equipment has been tested and found to comply with the limits for a Class B digital device, pursuant to part 15 of the FCC Rules. These limits are designed to provide reasonable protection against harmful interference in a residential installation. This equipment generates uses and can radiate radio frequency energy and, if not installed and used in accordance with the instructions, may cause harmful interference to radio communications. However, there is no guarantee that interference will not occur in a particular installation. If this equipment does cause harmful interference to radio or television reception, which can be determined by turning the equipment off and on, the user is encouraged to try to correct the interference by one or more of the following measures:

- Reorient or relocate the receiving antenna.
- Increase the separation between the equipment and the receiver.
- Connect the equipment to an outlet on a circuit different from that to which the receiver is connected.
- Consult the dealer or an experienced radio/TV technician for help.

此设备在与其他设备共享的频率上运行。请访问联邦通信委员会空白数据库管理网站，在操作前确定您所在地区的可用通道。

加拿大无线警告

本设备在无保护、无干扰的情况下工作。如果用户想要获取在相同电视波段工作的其他无线电业务的保护，则必须获取无线电许可。如需了解详细信息，请查询加拿大创新、科学及经济发展部的“客户程序通知 CPC-2-1-28”文件：“电视波段中免许可低功率无线电设备的自愿许可”。

This device contains licence-exempt transmitter(s)/receiver(s) that comply with Innovation, Science and Economic Development Canada’s licence-exempt RSS(s). Operation is subject to the following two conditions:

1. This device may not cause interference.
2. This device must accept any interference, including interference that may cause undesired operation of the device.