BETA56A

Micrófono para instrumentos

The Shure supercardioid dynamic microphone, BETA56A, user guide.
Version: 4.1 (2023-I)

Table of Contents

BETA56A Micrófono para instrumentos **3**

Descripción general **3**

Características 3

Aplicaciones **3**

Reglas generales de uso 3

Usos y colocación 4

Cómo evitar la captación de fuentes sonoras no deseadas **4**

Efecto de proximidad **5**

Uso del adaptador para pedestal **5**

Especificaciones **6**

Accesorios **7**

Accesorios suministrados 7

Accesorios opcionales 8

Repuestos 8

Certificaciones **8**

BETA56A
Micrófono para instrumentos

Descripción general

El micrófono dinámico Beta 56®A de Shure tiene una respuesta de frecuencia específicamente adaptada para tambores e instrumentos. Un patrón de supercardioide extremadamente uniforme proporciona un alto valor de ganancia antes de realimentación y excelente rechazo de ruidos no deseados. Un adaptador para pedestal incorporado con bloqueo y conector XLR facilita el montaje y los ajustes.

Diseñado para uso en refuerzo de sonido profesional y en estudios de grabación, el Beta 56A cuenta con una rejilla de acero endurecido, fabricación de metal fundido en troquel y sistema neumático de montaje amortiguado ideal para el uso diario severo en entornos de presentaciones.

Características

- Micrófono de primera para presentaciones en vivo con la calidad, durabilidad y confiabilidad de Shure
- Patrón de captación uniforme de supercardioide para una ganancia máxima antes de la realimentación y un rechazo superior de fuentes sonoras fuera de su eje
- Respuesta de frecuencias ajustada específicamente para captar tambores, instrumentos amplificados e instrumentos de viento
- Imán de neodimio para una mayor sensibilidad y señal de salida más intensa
- El sistema neumático de montaje contra choques reduce al mínimo la transmisión de ruido mecánico y vibraciones
- La rejilla de acero resistente a golpes y la fabricación de metal fundido en troquel y revestido de esmalte resisten el desgaste y el maltrato
- El adaptador para pedestal incorporado con sistema de bloqueo dinámico y conector XLR simplifica la preparación y ofrece una mayor flexibilidad
- Su diseño compacto ayuda a despejar el escenario

Aplicaciones

Reglas generales de uso

- No cubra parte alguna de la rejilla del micrófono con la mano, ya que esto tiene un efecto adverso sobre el rendimiento del micrófono.
- Oriente el micrófono hacia la fuente sonora deseada (tal como un orador, cantante o instrumento) y aléjelo de las fuentes no deseadas.
- Coloque el micrófono lo más cerca posible a la fuente sonora deseada.
- Acérquese al micrófono para obtener mayor respuesta de frecuencias bajas.
- Utilice sólo un micrófono para captar una sola fuente sonora.
- Para una mejor ganancia antes de la realimentación, use menos micrófonos.
- La distancia entre un micrófono y otro deberá ser al menos tres veces la distancia de cada micrófono a su fuente (regla de "tres a uno").
- Aleje los micrófonos lo más posible de las superficies reflectoras.
- Instale un paravientos si se usa el micrófono a la intemperie.

- Evite el manejo excesivo para reducir la captación de ruidos mecánicos y vibraciones.

Usos y colocación

La tabla dada a continuación indica los usos y colocaciones más comúnmente empleados. Recuerde que la técnica de uso de los micrófonos es en gran parte cuestión de gusto personal; no existe una posición de micrófono que sea la "correcta".

Uso	COLOCACION SUGERIDA DEL MICROFONO	Calidad del tono
Tambores tom-tom	Un micrófono en cada tom-tom, o entre cada par de ellos, de 2,5 a 7,5 cm (1 a 3 pulg) sobre los parches. Apunte cada micrófono hacia los parches superiores de los tambores. En los tom-tom de parches dobles, se puede quitar el parche inferior e insertar el micrófono en el interior del tambor apuntando hacia el parche superior.	Respuesta media; sonido pleno y equilibrado.
Tambor repicador	2,5 a 7,5 cm (1 a 3 pulg) sobre el aro del parche superior del tambor. Apunte el micrófono hacia el parche superior.	Mayor captación del chasquido del impacto de los palillos.
Amplificadores de guitarra y bajo	A 2,5 cm (1 pulg) del altavoz, sobre el eje del cono del altavoz.	Respuesta más fuerte; frecuencias bajas enfatizadas.
	A 2,5 cm (1 pulg) del altavoz, sobre el borde del cono del altavoz.	Respuesta rápida; sonido con más frecuencias altas.
	De 15 a 30 cm (6 a 12 pulg) del altavoz y sobre el eje del cono del altavoz.	Respuesta media; sonido pleno y equilibrado.
	De 60 a 90 cm (2 a 3 pies) detrás del altavoz y sobre el eje del cono del altavoz.	Respuesta más suave; reducción de las frecuencias bajas.
Instrumentos de viento	De metal: De 30 a 90 cm (1 a 3 pies) de distancia, sobre el eje de la bocina del instrumento.	Sonido brillante y claro.
	De madera: De 2,5 a 15 cm (1 a 6 pulg) de distancia, sobre el eje de la bocina del instrumento.	Sonido brillante y claro.
	Bocina del instrumento a 90° del eje de captación del micrófono.	Sonido más suave y melodioso.

Cómo evitar la captación de fuentes sonoras no deseadas

Los micrófonos de supercardioide ofrecen el rechazo más grande al sonido proveniente de puntos ubicados a 120° hacia la parte trasera del micrófono. Coloque el micrófono de forma que las fuentes sonoras no deseadas, tales como los micrófonos y altavoces, se encuentren a estos ángulos, no directamente detrás del micrófono. Para reducir al mínimo la realimentación de sonido y asegurar el rechazo óptimo a los sonidos no deseados, siempre pruebe la colocación de los micrófonos antes de una presentación.

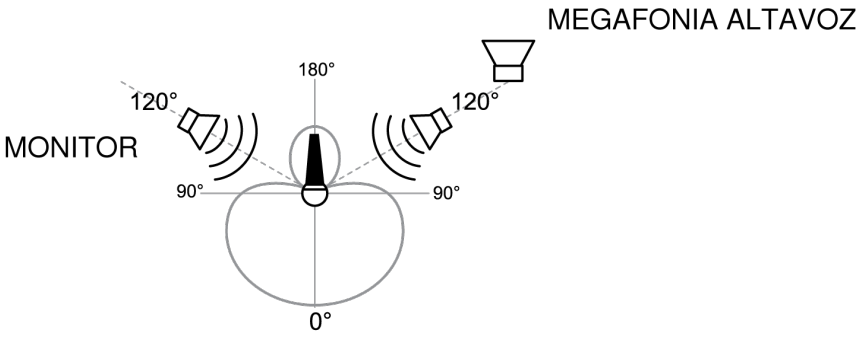

Ubicaciones recomendadas para altavoces con micrófonos de supercardioide

Efecto de proximidad

Los micrófonos unidireccionales (de cardioide) introducen un aumento progresivo de 6 a 10 dB en las frecuencias menores que 100 Hz cuando el micrófono se coloca a aprox. 6 mm (1/4 pulg) de la fuente sonora. Este fenómeno, conocido como el efecto de proximidad, puede usarse para crear un sonido más cálido y fuerte. Para evitar sonidos de baja frecuencia con intensidad explosiva al usar el micrófono de cerca, el tiene una atenuación progresiva en su respuesta de bajos. Esto ofrece mayor control sobre el sonido y ayuda al usuario a aprovechar el efecto de proximidad.

Uso del adaptador para pedestal

El adaptador para pedestal incorporado resiste el deslizamiento cuando se lo choca o golpea, mientras permite ajustes sin soltar la perilla.

1. Enrosque el micrófono en el pedestal.
2. **Antes de apretar la perilla de ajuste**, ajuste la altura y posición del pedestal según sea necesario.
3. Apriete la perilla de ajuste para trabar el micrófono en su lugar. NO use herramientas ni apriete excesivamente.

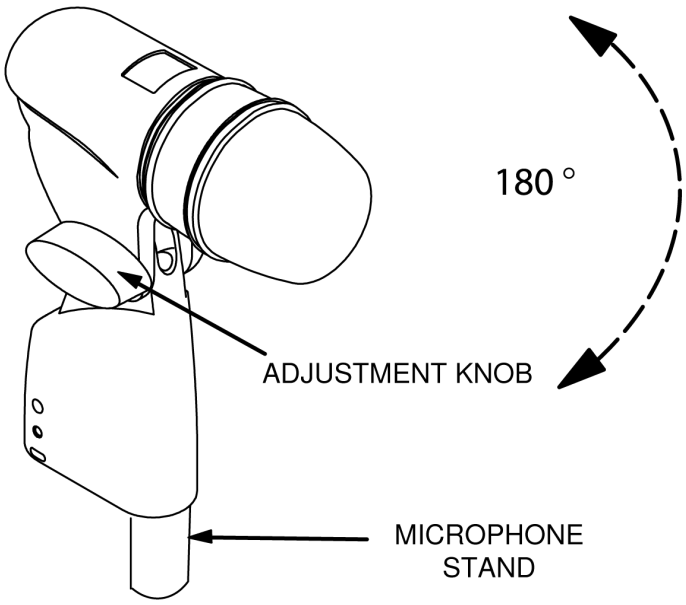

ADJUSTABLE, LOCKING STAND ADAPTER

Especificaciones

Type
Dynamic (moving coil)

Frequency Response
50 to 16,000 Hz

Polar Pattern
Supercardioid

Output Impedance
290 Ω

Sensitivity
at 1kHz,open circuit voltage

-51 dBV/Pa(2.8 mV) [1]

Polarity
Positive pressure on diaphragm produces positive voltage on pin 2 with respect to pin 3

Weight
0.468 kg (1.6 lbs)

Connector

Three-pin professional audio (XLR), male, balanced

Housing

Silver blue enamel-painted die cast metal with hardened, matte-finished steel mesh grille

[1] 1 Pa=94 dB SPL

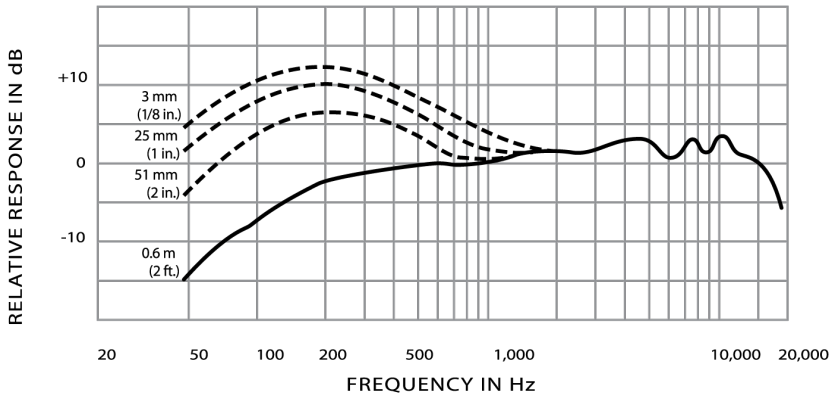

Respuesta de frecuencia típica

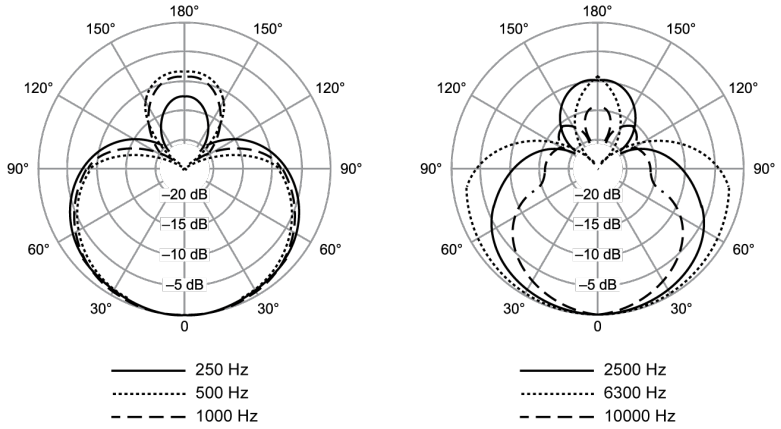

Patrón polar de captación típico

Accesorios

Accesorios suministrados

Adaptador roscado de 5/8 a 3/8 pulg (Euro)	95A2050

Bolsa para transporte con cremallera	95A2314

Accesorios opcionales

Paravientos de espuma gris para todos los micrófonos serie 515, BETA56A y BETA57A	A1WS
Cable TRIPLE-FLEX™ de 25 pies, conector XLR negro en extremo del micrófono	C25E
Cable TRIPLE-FLEX de 25 pies, conectores XLR cromados	C25F

Repuestos

Cápsula para BETA56, BETA56A y BETA57A	R174
Rejilla para BETA56A y BETA57A	RK320
Conjunto de enchufe (conector)	90J1984

Certificaciones

Aviso de la CE

Por la presente, Shure Incorporated declara que se ha determinado que este producto con el distintivo CE cumple con los requisitos de la Unión Europea.

El texto completo de la declaración de conformidad de EU está disponible en nuestro sitio web: https://www.shure.com/en-EU/support/declarations-of-conformity.

Este producto cumple los requisitos esenciales de las directrices europeas pertinentes y califica para llevar el distintivo CE.