KSM141

듀얼 패턴 악기 마이크

The Shure end-address, condenser microphone, KSM141, user guide.
Version: 2.1 (2023-C)

Table of Contents

KSM141 듀얼 패턴 악기 마이크 **3**

일반 설명 **3**

기능 3

성능 특성 3

모델 종류 3

용도 **3**

전력 사양 **4**

마이크 장착 **4**

저주파수 응답 선택 **4**

감쇠 설정 **5**

부하 임피던스 **5**

극성 패턴 선택하기 **5**

스테레오 페어 스탠드 어댑터 **6**

설치 6

스테레오 테크닉 **6**

사양 **7**

액세서리 **10**

기본 제공 액세서리 10

액세서리 선택 사양 10

인증 **10**

KSM141
듀얼 패턴 악기 마이크

일반 설명

Shure® KSM141은 독특한 회전 이음고리가 있는 프리미엄, 엔드 어드레스, 콘덴서 마이크로써 고도로 일관된 단일지향성 또는 무지향성 극성 패턴 사이를 손쉽게 전환할 수 있게 해줍니다. 클래스 A 트랜스포머리스 프리앰프는 극히 투명한 사운드를 재생하고 3단계 감쇠 스위치 및 로우-컷 필터는 극도로 높은 음압 레벨 (SPL)을 처리하고 통제된 베이스 응답특성을 전달할 수 있게 해줍니다. 초박막, 24-캐럿 골드 레이어 다이어프램과 뛰어난 제조 품질로 KSM141은 가장 까다로운 라이브 환경에 충분할 만큼 견고하면서도 스튜디오의 사용에 이상적입니다.

기능

- 고도로 일관된 단일지향성 및 진정한 무지향성 극성 패턴을 위한 메카니컬 극성 패턴 스위치가 광범위한 레코딩과 공연 환경에서 유연성을 제공합니다.
- 초박형의 2.5µm 24 캐럿 골드-레이어, 로우 매스, Mylar® 다이어프램은 뛰어난 순간 응답을 제공.
- 투명성, 우수한 과도응답, 크로스오버 왜곡을 제거, 하모닉 디스토션과 변조왜곡 최소화한 클래스 A 트랜스포머리스 프리앰프.
- 금 도금 내외부 커넥터를 포함하는 최상급 전자 부품.
- 서브소닉 필터로 마찰 진동으로 발생한 저 주파수 소음 (17 Hz 이하)을 제거합니다.
- 3단계 감쇠 스위치 (0 dB, 15 dB 및 25 dB)로 극도로 높은 SPL 을 처리합니다.
- 3단계 가변 저주파수 필터 스위치로 원하지 않는 배경 노이즈를 줄이거나 근접효과에 대응하는 것을 도와줍니다.

성능 특성

- 극도로 균일한 극성 반응
- 확장된 주파수 응답
- 최소의 셀프-노이즈
- 뛰어난 저주파수 재생
- 높은 SPL을 견뎌낼 수 있음
- 고 출력 레벨
- 크로스오버 왜곡 방지
- 뛰어난 동상제거(CMR) 및 무선 주파수 간섭(RFI)의 억제

모델 종류

이 마이크는 스테레오 페어(KSM141/SL STEREO)로 구입하실 수 있습니다. 표준 액세서리에 추가하여, 스테레오 페어에는 두 개의 마이크를 하나의 스탠드에 장착하기 위한 스테레오 스탠드 어댑터 (A27M) 가 포함됩니다.

용도

- 금관 및 목관악기
- 오케스트라, 합창단 및 관악 합주
- 드럼 및 타악기의 오버헤드 마이킹
- 피아노, 기타, 바이올린, 드럼 및 타악기와 같은 어쿠스틱 악기의 근접 마이킹
- 더블 베이스 및 킥 드럼과 같은 저 주파수 악기

- 전기기타 및 베이스 앰프
- 보컬 및 스피치
- 룸 앰비언스

주: 음질은 마이크의 장소와 룸 어쿠스틱에 의해 상당한 영향을 받습니다. 특정한 적용에서 최고의 전반적인 사운드를 얻으려면, 마이크 배치와 룸 트리트먼트를 실험해보는 것이 필요합니다.

전력 사양

이 마이크는 팬텀 파워가 필요하며 48 Vdc 전원공급(IEC-61938)에서 최고의 성능을 보입니다. 하지만, 최저 11 Vdc 의 공급에서 다소 감소된 헤드룸 및 민감도로 동작합니다.

현재 대부분의 믹서는 팬텀 파워를 제공합니다. 반드시 **밸런스드** 마이크 케이블을 사용해야 합니다: XLR-to-XLR.

마이크 장착

플로어 또는 붐 스탠드와 함께 제공된 마이크 마운트를 사용합니다. 더 많은 장착 옵션은 www.shure.com에서 확인하십시오.

- 원하지 않는 저주파수 기계 진동음의 픽업을 줄이려면 차폐형 쇼크 마운트를 사용하십시오.
- 스테레오 어플리케이션의 경우 옵션 Shure A27M 스테레오 마이크 어댑터를 사용하십시오.

저주파수 응답 선택

마이크 뒷면의 3-포지션 스위치로 저 주파수 응답 조절이 가능합니다. 저 주파수 필터를 이용하여 바람 소리, 실내 소음 또는 근접 효과를 줄입니다.

평탄한 응답. 대부분의 사용에서 가장 자연스러운 사운드를 제공합니다.

저 주파수 컷오프. 80Hz에서 옥타브 당 18 dB 컷오프를 제공합니다. 플로어 소음 및 히터, 에어컨으로부터의 저주파수 실내 소음을 제거합니다. 이 설정은 또한 근접 효과에 대한 보정 또는 악기 소리를 흐리거나 탁한 저 주파수를 줄이기 위해서도 사용됩니다.

저 주파수 롤오프. 115 Hz 에서 옥타브 당 6dB 롤오프 필터를 제공합니다. 근접 효과에 대한 보정 또는 악기 소리를 흐리거나 탁한 저 주파수를 줄이기 위해 사용하십시오.

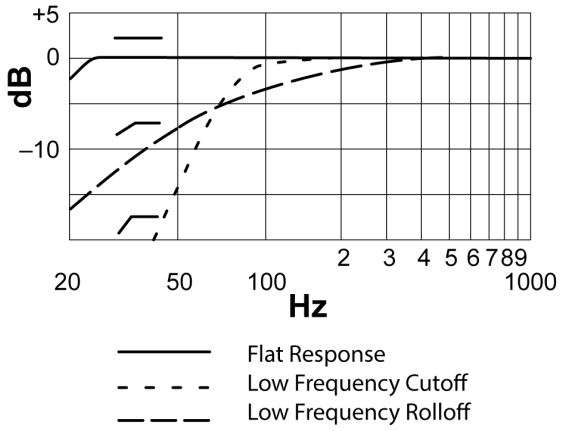

감쇠 설정

이 감쇠 스위치로 주파수 응답 변경 없이 신호 레벨을 줄일 수 있습니다. 과부하된 마이크 회로에서 발생하는 매우 큰 사운드를 방지할 수 있습니다.

“조용한”에서 “일반적”인 사운드 레벨에서 **0 dB**.

드럼, 혼 또는 라우드 기타 캐비넷과 같은 음원 사용 시 **-15 dB**.

드럼, 혼 또는 라우드 기타 캐비넷과 같이 아주 큰 음원에 가까운 거리 (10cm 미만)에서 사용 시 **-25 dB**.

부하 임피던스

최대 SPL 성능, 출력 클리핑 레벨, 다이내믹 레인지 마이크에 연결하는 프리앰프의 입력 부하 임피던스에 따라 다양합니다. Shure는 1000 Ω의 최소 입력 부하 임피던스를 권장합니다. 대부분의 최근 마이크 프리앰프는 이 요건을 충족합니다. 임피던스가 높을수록 해당 사양에 대해 더욱 좋은 성능으로 나타납니다.

극성 패턴 선택하기

단일지향성 또는 무지향성 극성 패턴을 선택하기 위해서는, 마이크 위의 마디가 있는 링을 멈출 때까지 한 쪽 방향으로 돌리십시오. 원하는 극성 패턴의 이미지가 링 베이스 바로 위에 있어야 합니다.

주: 마이크를 (극성 패턴이 선택되지 않은) 논-디텐트 위치에서 사용하면 예기치 않은 극성 패턴을 유발하여 주파수 응답에 부정적인 영향을 미칠 수 있습니다.

단일지향성. 이 패턴이 선택되면, 마이크가 앞의 음을 직접 픽업하고 뒤의 소리에 대한 감도는 최소화됩니다. 이 패턴은 스튜디오 레코딩 및 라이브 음향 분야에 가장 흔하게 사용됩니다.

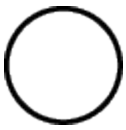

무지향성. 모든 방향에서의 사운드를 픽업합니다. 이 패턴은 룸 앰비언스에서 픽업할 때와 앙상블이나 다수의 싱어와 같이 다수의 음원을 동시에 마이킹할 때 최적입니다. 무지향성 극성 패턴에는 근접효과가 없습니다.

주의: 극성 패턴 스위치를 돌리면 증폭될 때 라우드스피커에 손상을 줄 수 있는 마찰 노이즈를 발생시킵니다. 극성 패턴을 바꾸기 전에 믹싱 콘솔에서 모든 라우드스피커를 끄거나 마이크를 음소거 하십시오.

스테레오 페어 스탠드 어댑터

스테레오 마이크 테크닉으로 방송, 녹음 또는 음향 강화를 위해 음원의 깊고 공간이 넓은 배치가 가능합니다. Shure A27M을 이용하시면 하나의 스탠드에 두 개의 마이크를 광범위한 각도 및 수직으로 분리시켜 설치함으로써 동시적이고 밀접한 스테레오 설정의 다양성을 추구할 수 있습니다.

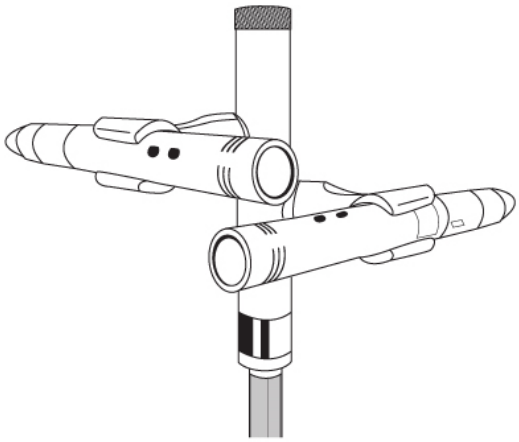

설치

1. 수직 분리를 그림과 같이 조정하십시오.
2. 스탠드에 장착한 다음 5/8인치-27 스레드 스탠드 어댑터를 이용하여 마이크를 부착하십시오.
3. 마디가 있는 노브를 이용하여 마이크 각도를 조정하십시오. 원하는 각도로 설정하기 위해 노브의 위에 있는 45도 참고 표시를 이용하십시오.

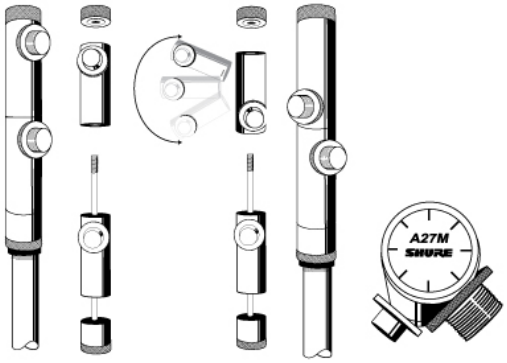

스테레오 테크닉

다음 표는 가장 일반적인 스테레오 테크닉을 표시합니다. 마이크 테크닉은 일반적으로 개인 취향에 따라 다름을 명심하십시오. 마이크 위치에 대한 “정답”은 없습니다. 자세한 정보가 필요하시면, www.shure.com 에서 “스테레오 테크닉”을 찾으십시오(www.shure.com/stereo-tech).

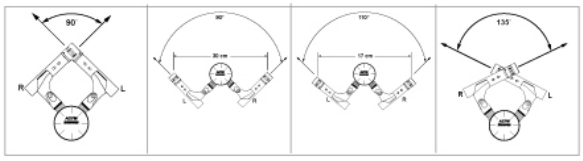

사양

카트리지 유형

일렉트릿 콘덴서

극성 패턴

카디오이드, 무지향성 (선택 가능)

주파수 응답

20 ~ 20,000 Hz

출력 임피던스

150 Ω

감도

개방 회로 전압, 1 kHz에서, 일반

–37 dBV/Pa[1] (14.1 mV)

Maximum SPL

1% THD 에서 1kHz[2]

PAD ON	5000 Ω 부하	170 dB
	2500 Ω 부하	164 dB
	1000 Ω 부하	159 dB
PAD OFF	5000 Ω 부하	145 dB
	2500 Ω 부하	139 dB
	1000 Ω 부하	134 dB

신호 대 잡음비[3]

80 dB

다이내믹 레인지

1 kHz에서

5000 Ω 부하	131 dB
2500 Ω 부하	125 dB
1000 Ω 부하	120 dB

클리핑 레벨

20 Hz ~ 20 kHz, 1% THD

5000 Ω 부하	15 dBV
2500 Ω 부하	9 dBV
1000 Ω 부하	3 dBV

셀프 노이즈

SPL 에 준하는, A-weighted, 일반

14 dB SPL-A

CMR (Common Mode Rejection)

10 ~ 100,000 kHz

≥50 dB

감쇠기 스위치

0 , -15 , -25 dB

저주파수 필터 스위치

평탄, 115 Hz 미만에서 –6 dB/옥타브, 또는 80 Hz 미만에서 –18 dB/옥타브

커넥터

3핀 프로페셔널 오디오 (XLR), 수(♂), 밸런스드

극성

다이어프램 상의 양압은 핀 2에서 핀 3 대비 양전압을 생성합니다.

전력 사양

11~52 V DC[4] 팬텀 파워 (IEC-61938)

4.7 mA, 최대

순중량

156 g (5.5 oz.)

[1] 1 Pa=94 dB SPL

[2]입력 신호 수준을 적용할 때 마이크 프리앰프의 THD 는 특정 SPL 의 카트리지 출력과 동일합니다.

[3]신호 대 잡음비는 94 dB SPL과 셀프 노이즈 equivalent SPL, A-weighted의 차이임

[4]모든 규격은 48 Vdc 팬텀 전력 공급으로 측정되었습니다. 이 마이크는 낮은 전압에서 작동하지만, 다소 감소된 헤드룸과 민감도로 동작합니다.

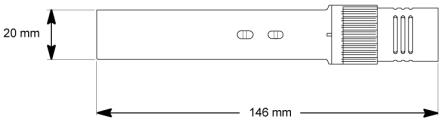

전체 치수

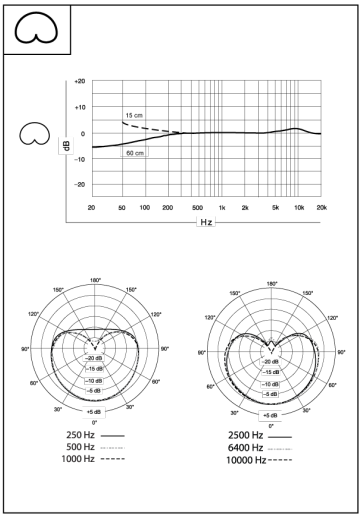

단일지향성

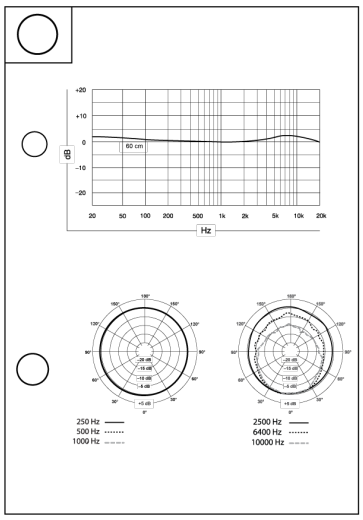

무지향성

액세서리

기본 제공 액세서리

KSM137 또는 KSM141 마이크 2개와 A27M 스테레오 바용 운반 케이스	A100C
KSM141 및 KSM137용 폼 윈드스크린	A100WS
마이크 클립	A57F
스테레오 마이크 어댑터	A27M

액세서리 선택 사양

차단 마운트	A53M
Popper Stopper®	PS-6

주: KSM141/SL 스테레오만 해당.

인증

이 제품은 관련된 모든 유럽 지침의 필수 요건을 충족하며 CE 마크를 사용할 자격이 있습니다.

CE 적합성 선언은 다음 사이트에서 확인할 수 있습니다: www.shure.com/europe/compliance

공인 유럽 대리점:
Shure Europe GmbH
유럽, 중동, 아프리카 본부
부서: EMEA 승인
Jakob-Dieffenbacher-Str. 12
75031 Eppingen, Germany
전화: +49-7262-92 49 0
팩스: +49-7262-92 49 11 4
이메일: info@shure.de

상표권 고지: 원형 S 로고, 특징적인 Shure 로고, “Shure” 단어는 미국 Shure Incorporated의 등록 상표입니다.
“SHOCKSTOPPER”는 미국 Shure Incorporated의 상표입니다. “Mylar”는 미국 E.I. DuPont de Nemours and Company의 등록 상표입니다. 이 마크는 다른 관할지에 등록되어 있을 수 있습니다.

특허 공지: 특허 디자인 478,068