MV88plus Stereo USB Microphone

Shure MV88+ 스테레오 USB 마이크

The Shure digital USB microphone, MV88+ Stereo USB, user guide.
Version: 3.2 (2023-H)

Table of Contents

MV88plus Stereo USB Microphone Shure MV88+ 스테레오 USB 마이크 **3**

일반 설명 **3**

기능 3

빠른 설치 **3**

윈드스크린 4

MV88+ 마이크 **4**

마이크 방향 4

MV88+ 출력 5

마이크 조준 **5**

오디오 레코딩 6

오디오 인터뷰(테이블탑) 6

핸드헬드 녹음 7

Shure MOTIV 데스크톱 앱 **7**

마이크 설정 8

프리셋 모드 9

사용자 지정 프리셋 10

극성 패턴 선택(스테레오 및 모노 설정) 10

모니터 믹스 블렌드 11

고급 마이크 설정 **12**

리미터 12

압축기 12

하이 패스 필터 12

좌측-우측 채널 스왑 12

이퀄라이저 12

스트리밍 팁 **12**

레벨 제어 13

잠금 모드를 사용하여 사운드 잠금 13

사운드 모니터링 13

MV88+ 스테레오 USB를 사용한 어쿠스틱 기타 녹음 13

MV88+ 스테레오 USB로 싱어 송라이터를 마이킹하는 방법 13

문제 해결 **13**

펌웨어 업데이트 **14**

업데이트 중 장비 연결 유지 14

시스템 요구 사항 **14**

시스템 요구 사항 및 호환성: Mac 14

시스템 요구 사항 및 호환성: Windows 14

System Requirements and Compatibility: iOS 14

시스템 요구 사항 및 호환성: Android 14

사양 **14**

액세서리 **16**

기본 제공 액세서리 16

인증 **16**

사용자 정보 17

MV88plus Stereo USB Microphone
Shure MV88+ 스테레오 USB 마이크

일반 설명

Shure MV88+는 Lightning® 또는 USB-C 커넥터를 사용하여 모바일 장치에 직접 연결할 수 있는 전문가 품질의 콘덴서 마이크입니다. 미드 사이드 구성의 두 마이크 캡슐이 조절 가능한 스테레오 이미지를 제공하고 음악 및 연설을 포함한 다양한 집음에 적합합니다. ShurePlus MOTIV™ 앱을 사용하면 디지털 신호 처리(DSP), 사전 설정 모드 선택, 게인 조절, 압축, 스테레오 폭 제어로 사운드를 사용자 지정할 수 있습니다.

기능

미드 사이드 스테레오

기존의 미드 사이드 스테레오 녹음 기술을 지원합니다. 일치하는 단일지향성 및 양방향 캡슐을 사용하여 스테레오 폭을 조정하는 한편, 뛰어난 모노 기능을 제공합니다.

플러그 앤 플레이 작동

iOS, Android, PC 및 Mac 장치와 호환.

주: 지원되는 Android 장치에 대한 정보는 https://wwww.shure.com/MOTIVcompatibility를 참조하십시오.

컴팩트한 크기와 내구성

경량 올메탈의 소형 구조로서 어디에나 소지할 수 있습니다. 다른 모든 Shure 제품들과 마찬가지로, 현장에서의 안정성을 보장합니다.

ShurePlus MOTIV 앱으로 녹음을 유연하게 제어

MOTIV 녹음 앱은 게인, 스테레오 폭, 사전 설정 모드 등의 마이크 설정을 제어하며 다음과 같은 기능을 제공합니다.

- 가로 또는 세로 녹음 옵션
- 기본 오디오 편집
- Markers 오디오 추적용
- 저조도 녹음 환경을 위한 Dark Theme
- 모든 MOTIV 마이크 지원
- 5밴드 이퀄라이저
- 라이브 스트리밍 기능
- Dropbox™, AirPlay® 및 Bluetooth® 지원
- 기본 및 사용자 지정 사용자 프리셋
- 데모 모드의 가상 마이크 옵션
- 여러 비트 깊이 및 샘플 레이트 옵션

빠른 설치

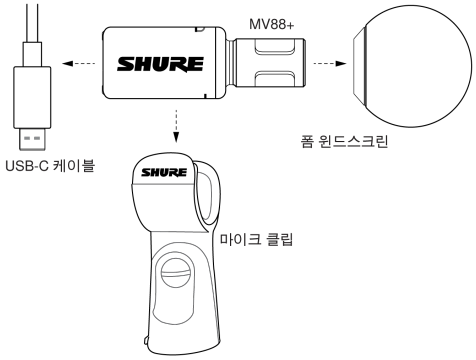

마이크 장착하기

윈드스크린

윈드스크린은 파열음으로부터 최대한의 보호 기능을 제공하며 포드캐스팅 및 게임과 같은 음성 응용 프로그램을 위해 더 부드럽고 친밀한 사운드를 만들어줍니다.

MV88+ 마이크

MV88+는 2개의 캡슐로 구성됩니다. 하나는 마이크 전면에서 직접 집음하는 단일방향성 캡슐입니다. 다른 하나는 좌측과 우측에서 집음하는 양방향성 캡슐입니다.

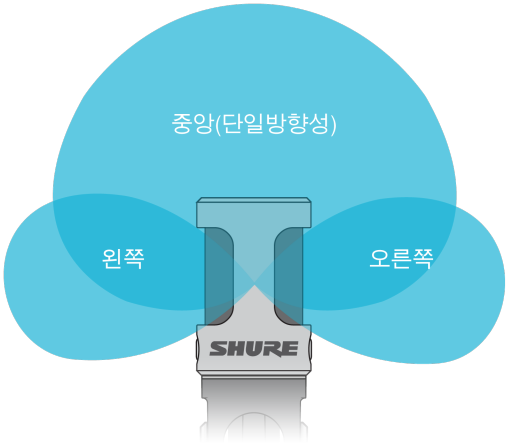

마이크 카트리지

마이크 방향

마이크 클립의 마이크 배럴을 회전하여 스테레오 녹음이 정확해지도록 합니다. 마이크의 앞쪽이 음원 방향을 향하게 합니다. 가로(수평) 녹음의 경우, L 및 R 표시기를 좌우로 배치합니다. 세로(수직) 녹음의 경우, 마이크 클립의 마이크 배럴을 회전을 회전하기만 하면 됩니다.

참고: 앱에는 오디오 채널을 뒤집을 수 있는 Left-Right Channel Swap이 있습니다.

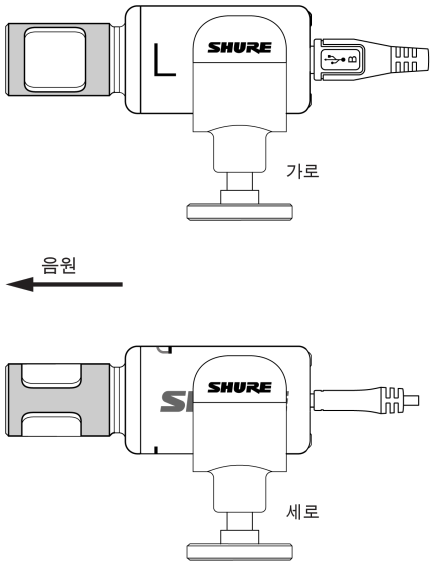

MV88+ 출력

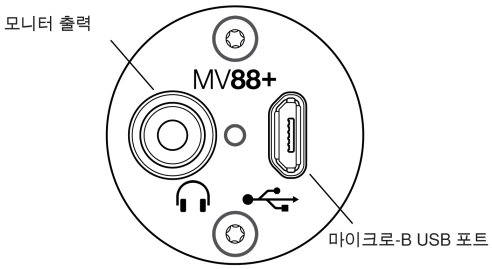

- 헤드폰 및 이어폰 연결용 3.5mm 모니터 출력
- 마이크로-B USB 포트를 사용하여 오디오를 녹음 장치로 보내기

MV88+ LED

iOS	Android/Mac/PC
녹색: 마이크 활성, 오디오 흐름	**녹색:** 전원이 켜져 있음
황갈색: 오류	
황갈색 깜박임: 펌웨어 업데이트 중	
빨간색: 마이크 음소거	
빨간색 깜박임: 오디오 클리핑 중	

마이크 조준

다음 일반적인 사용 사례에 대한 제안사항입니다. 음원을 레코딩하는 효과적인 방법은 다양하다는 점을 잊지 마십시오. 자신에게 가장 적절한 설정을 찾으십시오. MV88+는 표준 A25D 마이크 클립에 적합합니다. 따라서, 마이크 스탠드를 넣을 수 있는 곳이면 어디든지 배치할 수 있습니다.

팁: 스테레오 방향을 올바르게 하기 위해서는 Shure 이름이 마이크 맨 위에 뚜렷하게 보이는지 확인하십시오. 이름이 보이지 않으면 마이크를 적절하게 조정하십시오.

오디오 레코딩

녹음을 모니터링할 수 있도록 녹음 장치를 배치하십시오. 마이크 전면이 음원을 향하도록 조준하고 왼쪽과 오른쪽이 적절한 방향을 향하도록 하십시오.

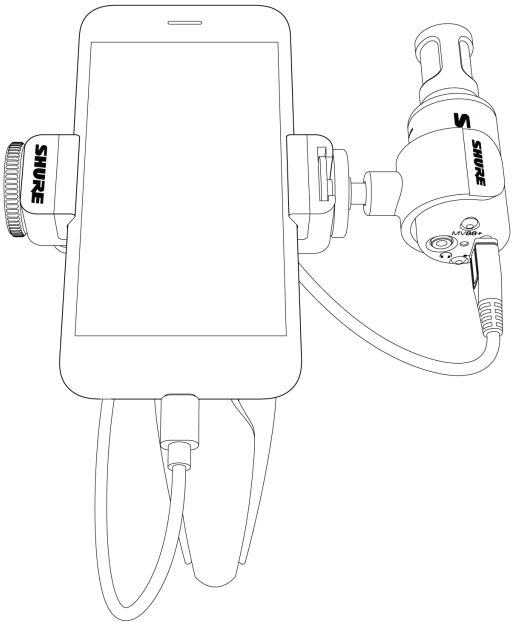

오디오 인터뷰(테이블탑)

마이크 클립을 Manfrotto 마이크 스탠드에 직접 연결합니다. MOTIV 앱의 모노 양방향 극성 패턴을 선택합니다. 마이크 배럴의 한쪽 면이 대상을 향하게 하고 다른쪽 면이 인터뷰어를 향하도록 하십시오.

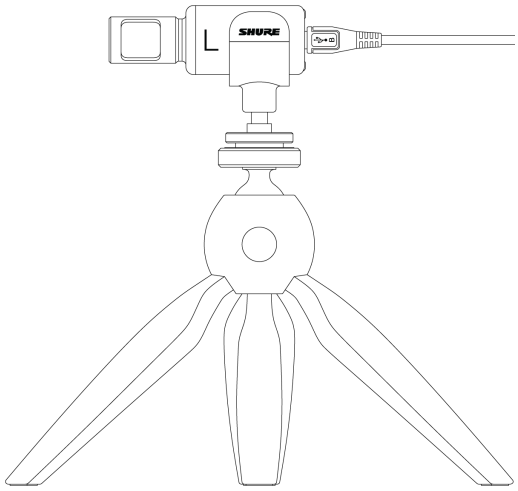

핸드헬드 녹음

다리를 접으면 휴대용 핸드헬드 스탠드가 만들어집니다.

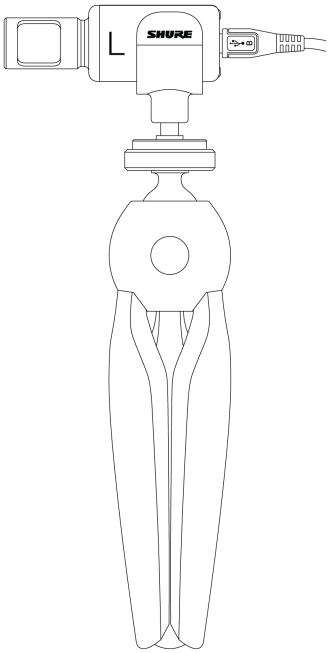

Shure MOTIV 데스크톱 앱

Shure MOTIV 데스크톱 앱을 사용해서 마이크 설정을 신속하게 조정하십시오. 장치는 신속한 설정을 위해 가장 최근에 사용한 설정을 저장합니다.

마이크 설정

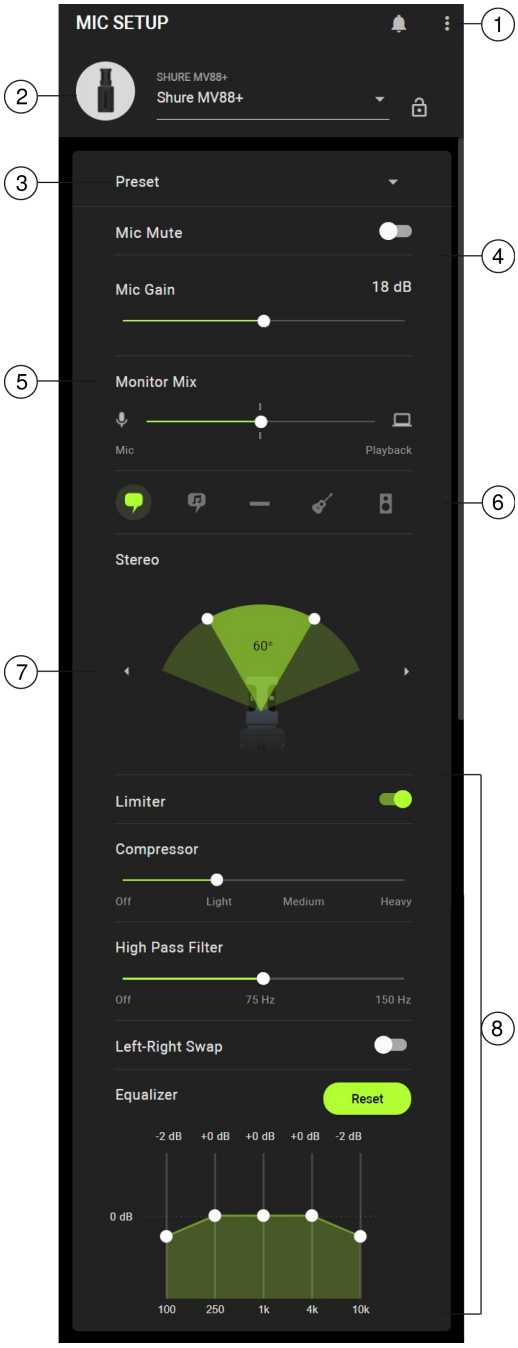

① **설정** 3개의 점을 클릭하여 MOTIV 소프트웨어 정보를 액세스하고 프리셋, 응용 프로그램 환경설정을 관리하고 펌웨어 업데이트를 확인합니다.

② **마이크 선택/설정 잠금** 드롭다운 메뉴를 사용하여 마이크 설정을 액세스합니다. 잠금을 클릭하여 선택한 설정을 잠그거나 잠금 해제합니다.

③ **사용자 지정 프리셋** 드롭다운을 사용하여 사용자 지정 프리셋을 만듭니다.

④ **마이크 음소거/마이크 게인** 토글을 사용하여 마이크를 음소거 및 음소거 해제합니다. 슬라이더를 사용하여 마이크 게인을 제어합니다.

주: 일부 프로그램은 수동 모드에 있는 동안 마이크 게인을 제어할 수 있습니다. 마이크 설정을 원하는 대로 설정한 후에는 잠그도록 권장합니다.

⑤ **모니터 믹스 슬라이더** 슬라이더를 이동하여 마이크 및 재생 음원의 레벨을 조정합니다. 모니터링에 대한 자세한 내용은 "모니터 믹스 블렌드"를 참조하십시오.

⑥ **프리셋 모드** 특정 애플리케이션을 위한 스테레오 폭, 이퀄라이제이션 및 압축을 설정합니다. 자세한 내용은 "프리셋 모드"를 참조하십시오.

⑦ **극성 패턴 선택** 픽업 패턴을 선택하려면 살짝 밉니다. 점(핸들)을 사용하여 스테레오 이미지의 폭을 조정합니다.

팁: 폭을 조절할 때 마이크 위치와 소스 크기를 고려하십시오. 예를 들어, 연설은 좁은 폭의 이점을 통해 명료도를 개선하고 주변(녹음실) 사운드를 거부합니다. 점을 사용하여 스테레오 폭을 빠르게 설정합니다.

⑧ **고급 기능** 리미터 및 압축 제어기, 하이 패스 필터, 왼쪽-오른쪽 스왑, 이퀄라이제이션 설정을 통해 오디오 녹음을 미세 조절합니다. 자세한 내용은 "고급 마이크 설정"을 참조하십시오.

프리셋 모드

5가지 선택 가능한 모드는 게인, 스테레오 폭, 이퀄라이제이션 및 압축 설정을 최적화합니다. 마이크 수준을 설정하고 사운드에 가장 적합한 모드를 시도합니다. 사전 설정 모드는 입력 신호의 강도에 영향을 줄 수 있으므로 사전 설정을 변경한 후에는 필요에 따라 마이크 레벨을 조정하십시오.

모드	애플리케이션	특성
연설(Speech)	연설	좁은 스테레오 폭은 주변 소음을 거부하고, 이퀄라이제이션은 명료도 및 풍부함을 강조하고, 압축을 부드럽게 합니다.
노래	솔로 또는 그룹 보컬 공연	이퀄라이제이션이 섬세한 중간 스테레오 폭은 풍부함과 명료도를 더하여 자연스러운 사운드를 재현합니다.
플랫	모두	처리되지 않은 신호(이퀄라이제이션 또는 압축 설정을 사용하지 않음). 레코딩 후 오디오 처리 시 유연성을 더합니다.
어쿠스틱	어쿠스틱 악기와 조용한 음악	압축이 투명한 중간 스테레오 폭은 볼륨 스파이크를 완화하고 방음 통로를 전달합니다. 이퀄라이제이션은 디테일을 강조하고 전체적으로 자연스러운 사운드를 전달합니다.

모드	애플리케이션	특성
큰 소리	라이브 공연과 더 큰 소리의 음원	넓은 스테레오는 소스 간 분리도를 높입니다. 이퀄라제이션으로 악기 사운드를 혼잡하게 만들 수 있는 주파수를 줄여 해상도를 개선합니다.

사용자 지정 프리셋

자주 사용하는 마이크 설정에 빠르게 액세스하려면 사용자 지정 프리셋을 생성하여 저장합니다.

1. 사용하는 애플리케이션 요구사항에 가장 적합한 프리셋 모드로 시작합니다.
2. 압축과 같이 선명도와 일관성을 위해 고급 설정을 조정합니다.
3. 저장을 탭하여 새 사용자 정의 사전 설정의 이름을 지정하고 저장합니다. 원래 사전 설정은 계속 사용할 수 있습니다.
4. 새 사용자 지정 사전 설정이 목록에 추가됩니다.

저장된 프리셋에 액세스하려면 다음 절차를 따르십시오.

1. 프리셋 행의 캐럿(화살표)을 눌러 사용 가능한 프리셋 목록을 봅니다.
2. 사용자 지정 프리셋 이름과 프리셋 적용을 눌러 게인, 스테레오, 이퀄라이제이션 및 압축 기본 설정을 즉시 적용할 수 있습니다.

팁: 언제든지 사용자 지정 프리셋을 저장할 수 있습니다. 저장을 탭하고 현재 설정에 새 이름을 지정합니다.

극성 패턴 선택(스테레오 및 모노 설정)

다음은 마이크 캡슐 픽업 패턴을 보여줍니다. 모노 모드로 작동할 경우 스테레오 폭은 조절되지 않습니다.

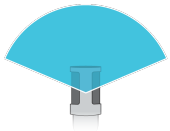	스테레오	전면 = 켜짐 측면 = 켜짐
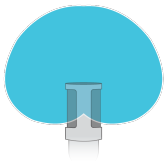	모노 단일방향성	전면 = 켜짐 측면 = 꺼짐
	모노 양방향성	전면 = 꺼짐 측면 = 켜짐
	로우 미드 사이드	전면 = 켜짐 측면 = 켜짐 자세한 내용은 “로우 미드 사이드 출력”을 참조하십시오.

로우 미드 사이드 출력

처리 후 유연성을 높이려면 Raw Mid-Side 설정을 사용하십시오. 이 설정은 트랙이 녹음된 후에도 스테레오 이미지를 조절할 수 있는 2 채널 신호를 녹음합니다.

왼쪽: 단일방향성(전면)
오른쪽: 양방향성(측면)

Raw Mid-Side 설정은 미드 사이드 스테레오 매트릭스 디코더가 있는 오디오 녹음 애플리케이션에서 사용합니다. 또는 수동 디코딩 지침을 사용하여 녹음된 트랙의 스테레오 이미지를 조정합니다.

수동 디코딩 및 스테레오 폭 조절

디지털 오디오 워크스테이션 소프트웨어(DAW)에 미드 사이드 디코더가 없는 경우, 다음 단계를 사용하여 스테레오 이미지를 조정하고 조작하십시오.

1. 2채널 Raw Mid-Side 파일에서 좌측 오디오 신호와 우측 오디오 신호를 개별 모노 트랙으로 추출합니다.
2. 3개의 빈 오디오 트랙을 생성합니다.
   - **첫 번째 트랙:좌측 채널**의 오디오 신호(전면/단일방향성)를 중앙으로 전개되는 모노 트랙으로 사용합니다.
   - **두 번째 트랙:우측 채널**의 오디오 신호(측면/양방향성)를 왼쪽 전체로 전개되는 모노 트랙으로 사용합니다.
   - **세 번째 트랙:** 두 번째 트랙의 측면/양방향성 신호를 복사합니다. 이 트랙을 우측 전체로 전개하고 **단계를 역으로 진행합니다**.
3. 오른쪽 및 왼쪽 트랙을 그룹화하고, 동시에 조절할 수 있도록 동일한 볼륨 수준으로 설정하십시오. 그룹화된 트랙의 볼륨을 높이면 스테레오 폭이 넓어지고, 볼륨을 낮추면 폭이 좁아집니다.

고급 팁: 그룹화된 트랙에서 빠른 연주 설정으로 압축하기를 사용하면 과도기(드럼 스틱이 심벌즈를 칠 때와 같이 사운드의 첫 부분)가 스테레오 이미지의 중심으로 유지되고 스테레오 필드 내에서 사운드 감쇠로 확대됩니다.

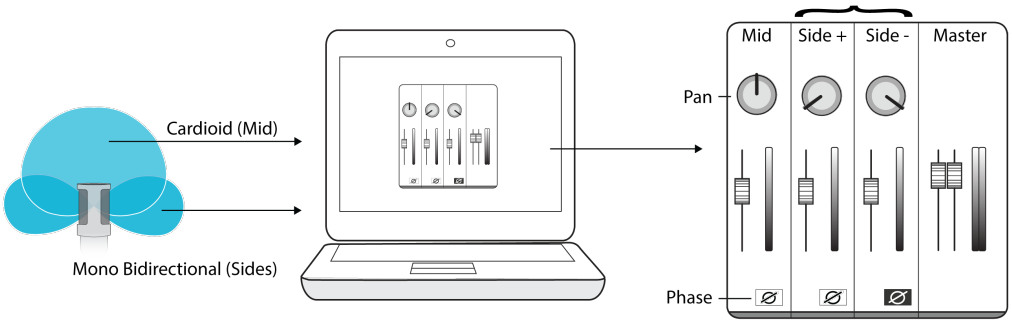

로우 미드 사이드 오디오의 수동 디코딩

모니터 믹스 블렌드

모니터 믹스 슬라이더를 사용하여 각 입력 신호의 양을 결정합니다. 최상의 결과를 얻으려면 중간 지점에서 모니터링을 시작한 후 조정하십시오.

- 마이크로 들어가는 오디오를 더 크게 들으려면 슬라이더를 마이크 아이콘(마이크) 쪽으로 이동하십시오. 예를 들면, 녹음된 기타 트랙에 목소리를 녹음할 때 목소리를 명확하게 듣고 싶은 경우입니다.

- 배경에서 재생되는 트랙을 더 크게 들으려면 슬라이더를 장치 아이콘(재생)쪽으로 이동하십시오. 예를 들면, 원래 보컬 트랙에 하모니를 녹음하는데 원래 연주를 명확하게 듣고 싶은 경우입니다.

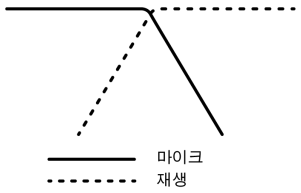

고급 마이크 설정

프리셋 모드를 선택하고 나서, 리미터, 압축기, 이퀄라이저 설정을 사용해 사운드를 미세 조정할 수 있습니다. 다른 오디오 및 비디오 애플리케이션을 사용할 때에도 마이크에서 이 설정이 유지됩니다.

리미터

리미터를 켜거나 꺼서 레코딩의 볼륨 피크 왜곡을 방지합니다.

압축기

음원이 동적일 때 볼륨을 조절하려면 압축을 선택하지 않거나 가벼운 압축 또는 무거운 압축을 선택합니다. 조용한 신호는 강화되고 시끄러운 신호는 약해집니다.

하이 패스 필터

가장 자연스러운 사운드를 위해 HPF는 선택하지 마십시오. 또는 바람 소리, 실내 소음 또는 근접 효과를 줄이려면 75Hz 또는 150Hz를 선택하십시오.

75Hz 저주파수 컷오프 75Hz에서 옥타브당 6dB 컷오프를 제공합니다. 플로어 소음 및 히터, 에어컨으로부터의 저주파수 실내 소음을 제거합니다. 이 설정은 또한 근접 효과에 대한 보정 또는 악기 소리를 흐리거나 탁한 저 주파수를 줄이기 위해서도 사용됩니다.
150Hz 저주파수 롤오프 150Hz에서 옥타브당 6dB 롤오프 필터를 제공합니다. 근접 효과에 대한 보정 또는 악기 소리를 흐리거나 탁한 저 주파수를 줄이기 위해 사용하십시오.

좌측-우측 채널 스왑

좌측-우측 스왑을 사용해 왼쪽 및 오른쪽 오디오 채널을 뒤집어 스테레오 이미지를 사진과 일치시킵니다. 예를 들어, 자신의 음성을 녹음하기 위해 비디오를 사용할 때입니다.

팁: 마이크 배럴의 L 및 R 표시기를 사용해서 왼쪽 및 오른쪽이 정확한지 확인하십시오.

이퀄라이저

이퀄라이저를 사용하여 주파수 대역을 대역을 강화하거나 절단하여 원하지 않는 사운드를 필터링하고 사운드 선명도를 개선합니다.

스트리밍 팁

레벨 제어

일관된 볼륨 수준을 유지하려면 자신에게 가장 적합한 마이크 배치를 결정하고 해당 거리를 유지하십시오. 음성이 가장 잘 들리고 배경 소리가 최소화되는 지점을 결정하기 위해 몇 가지 연습 테스트를 녹음하십시오.

잠금 모드를 사용하여 사운드 잠금

오디오를 테스트하고 원하는 레벨을 찾았으면, 음소거 및 모니터 토글을 2초 동안 눌러 잠궈서 우발적인 조정을 방지하고 오디오 품질이 일정하게 유지되는지 확인하십시오.

사운드 모니터링

오디오를 들으려면, 헤드폰을 MOTIV 장치의 헤드폰 출력에 직접 연결하십시오.

MV88+ 스테레오 USB를 사용한 어쿠스틱 기타 녹음

MV88+ 스테레오 USB로 싱어 송라이터를 마이킹하는 방법

문제 해결

문제점	해결책
마이크가 연결되어 있지만 감지되지 않습니다.	앱이 마이크를 인식할 수 있도록 케이블을 분리했다가 다시 연결하십시오. MOTIV 데스크톱 응용 프로그램에 올바른 마이크 설정이 표시되면 연결이 설정된 것입니다.
데스크톱 응용 프로그램에 올바른 마이크가 표시되지만 오디오가 들리지 않습니다.	모니터 믹스 블렌드를 확인하십시오. 모니터 믹스 슬라이더를 중앙으로 이동해서 마이크로 들어가는 오디오와 동시에 재생되는 오디오를 들으십시오.
오디오 왜곡	일반적으로 오디오 왜곡은 클리핑을 유발하는 마이크 과부하로 인해 발생합니다. 가장 적합한 사운드 녹음을 위해 마이크 게인을 낮추십시오.
좌측/우측 스테레오 채널이 비디오와 일치하지 않음	녹음 장치의 방향에 따라 MOTIV 설정에서 좌측-우측 스왑을 활성화해야 할 수 있습니다. 오디오가 녹음되어 있으면 대부분의 오디오 편집 소프트웨어에서 왼쪽과 오른쪽 채널을 바꿀 수 있습니다.
헤드폰 LED가 점멸합니다. 오디오가 정상보다 높거나 낮은 피치로 들립니다.	마이크와 컴퓨터의 샘플 레이트가 일치하지 않습니다. 컴퓨터 샘플 레이트 설정을 조정하려면, Shure FAQ 항목에서 샘플 레이트 불일치를 수정하기 위한 정보를 참조하십시오. **주:** Windows 업데이트 10 v2004(2020 년 4 월)가 이 문제를 해결합니다.
기타 문제	앱을 재설정해서 기능을 복원하면 도움이 될 수 있습니다. 마이크를 뽑았다가 다시 연결해서 하드 리셋을 수행하십시오.
일반적인 문제 해결	앱을 종료하고 다시 시작하십시오. 컴퓨터를 재부팅하십시오. 펌웨어 업데이트를 확인하십시오. 오른쪽 상단 모서리에 있는 3개의 점을 누르고 MOTIV 정보 > 업데이트를 확인을 선택하십시오.

주: 문제가 계속 발생할 경우 Shure 서비스 및 수리 센터로 문의하십시오.

펌웨어 업데이트

메시지가 표시되면 펌웨어를 업데이트하여 추가 기능 및 향상된 설계를 활용하십시오. 펌웨어 업데이트가 사용 가능한 경우에 알림이 표시됩니다. 업데이트를 즉시 또는 나중에 다운로드할 수 있습니다.

나중에 펌웨어 업데이트를 액세스하려면, 3개의 점 > 정보 > 업데이트를 확인을 누르십시오. 캐럿 아이콘을 누르고, 사용 가능한 펌웨어 패키지가 현재 버전보다 최신인 경우 장치로 보내기를 누르십시오. 문제가 발생할 경우 Shure 서비스 및 수리 센터로 문의하십시오.

업데이트 중 장비 연결 유지

업데이트할 때 모바일 장치에 MOTIV 장치 연결이 유지되게 하여 업데이트 문제가 없도록 하십시오.

시스템 요구 사항

시스템 요구 사항 및 호환성: Mac

- MacOS 10.13 ~ 10.15
- 64비트
- 최소 2GB의 RAM
- 최소 500MB의 하드 디스크 공간

시스템 요구 사항 및 호환성: Windows

- Windows 10
- 64비트
- 최소 2GB의 RAM
- 최소 500MB의 하드 디스크 공간

System Requirements and Compatibility: iOS

- **iOS:** iOS 14 and higher
- **iPhone:** iPhone 11 and higher

Note: iPad Pro (USB-C) is not supported.

시스템 요구 사항 및 호환성: Android

다음을 지원하는 Android 장치와 호환됩니다.

- Android 11.0(Red Velvet Cake) 이상
- ≥ 100mA의 USB 호스트 전력 요구사항
- USB 오디오 등급 1.1 이상 지원
- Bluetooth 5.0 이상

Android는 Google Inc.의 상표입니다.

주: 지원되는 Android 장치에 대한 정보는 https://www.shure.com/en-US/motiv-compatibility를 참조하십시오.

사양

MFi 인증
예

DSP 모드(사전 설정)
발언/노래/어쿠스틱/큰 소리/플랫

변환기 유형
카디오이드 (10 mm)/양방향성 콘덴서 카트리지 (10 mm)

극성 패턴
가변 폭 스테레오/모노 양방향성/모노 단일방향성/미드 사이드

스테레오 원칙
미드 사이드

주파수 응답
20 Hz ~ 20,000 Hz

조정가능한 게인 범위
0 ~ +36 dB

감도
-37 dBFS/Pa 1 kHz에서 [1] [2]

Maximum SPL
120 dB SPL [2]

리미터
예

압축기
예

이퀄라이저
5개 대역

전력 사양
USB 또는 Lightning을 통한 전원 공급

외장 케이스
올메탈 구조

순중량

윈드스크린 제외	79.0 g (2.78oz.)

윈드스크린 포함	81.5 g (2.87oz.)

크기

윈드스크린 제외	27 x 27 x 77 mm 높이 x 폭 x 깊이
윈드스크린 포함	44 x 44 x 93 mm 높이 x 폭 x 깊이

[1] 1 Pa=94 dB SPL

[2]최소 게인, 플랫 모드

비트 깊이	샘플링 레이트
24	48 kHz
24	44.1 kHz
16	48 kHz
16	44.1 kHz

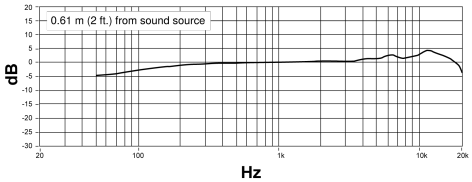

주파수 응답

액세서리

기본 제공 액세서리

MV88 폼 윈드스크린	AMV88-WS
MV88 운반 케이스	AMV88-CC
15인치 USB-C 케이블 1개	AMV-USBC15
15인치 Lightning 케이블 1개	AMV-LTG15
모바일 장치 스레드형 클램프	DeviceClamp
10인치 Micro-B - USB-A 케이블	10 inch Micro-B to USB-A cable
10인치 Micro-B - USB-C 케이블	10 inch Micro-B to USB-C cable

인증

사용자 정보

본 장비는 FCC 규정 Part 15에 따른 Class B 디지털 장치에 대한 제한사항 준수 시험을 거쳤으며 해당 제한사항을 준수하는 것으로 인정되었습니다. 본 장비는 무선 주파수 에너지를 발생시키고, 사용하며, 방출할 수 있으며, 제조업체의 지침서에 따라 설치 및 사용되지 않을 경우, 무선 및 TV 수신에 간섭을 일으킬 수 있습니다.

알림: FCC 규정에서는 Shure Incorporated가 명시하여 승인하지 않은 장비에 대한 임의 변경 또는 수정이 있을 경우 장비를 작동할 수 있는 사용자의 권한이 사라질 수 있음을 명시합니다.

이러한 제한은 주택에서 설치할 때 유해한 간섭으로부터 적절한 보호를 제공하기 위해 고안되었습니다. 본 장비는 무선 주파수 에너지를 발생시키고, 사용하며, 방출할 수 있으며, 해당 지침에 따라 설치 및 사용되지 않을 경우, 무선 통신에 유해한 간섭을 일으킬 수 있습니다. 하지만, 그 간섭이 어떤 특별한 설치에서 발생하지 않을 것이라는 보장은 없습니다. 본 장비를 끄고 켤 때에 라디오나 TV 수신에 유해한 간섭을 발생시키는 것으로 파악되면, 사용자는 다음 조치 중 하나 이상을 수행하여 그 간섭을 교정하시기 바랍니다:

- 수신 안테나의 방향 또는 위치를 재조정합니다.
- 장비와 수신기 사이의 거리를 늘립니다.
- 장비를 수신기가 연결되어 있는 것과 다른 회로의 콘센트에 연결합니다.
- 도움이 필요하시면 판매점이나 라디오/TV 기술자에게 문의하십시오.

이 장치는 FCC 규정 Part 15를 준수합니다. 작동 시에는 다음 두 가지 조건이 수반됩니다:

1. 이 장치는 유해한 간섭을 초래하지 않을 수 있습니다.
2. 장치의 오작동을 초래할 수 있는 간섭을 포함한 어떠한 간섭이라도 수용해야 합니다.

이 클래스 B 디지털 기기는 캐나다의 ICES-003을 준수합니다.

Industry Canada ICES-003 규정준수 레이블: CAN ICES-3(B)/NMB-3(B)

이 마이크는 5/8" 나사산 어댑터가 있는 마이크 스탠드에 사용할 수 있습니다.

주: 시험은 제공되는 권장 유형의 케이블을 사용하는 것을 조건으로 이루어졌습니다. 차폐(스크린) 케이블 이외의 다른 유형의 케이블을 사용하면 EMC 성능이 저하될 수 있습니다.

CE Notice

Hereby, Shure Incorporated declares that this product with CE Marking has been determined to be in compliance with European Union requirements.

The full text of the EU declaration of conformity is available at the following site: https://www.shure.com/en-EU/support/declarations-of-conformity.

이 제품은 관련된 모든 유럽 지침의 필수 요건을 충족하며 CE 마크를 사용할 자격이 있습니다.

적합등록번호 (Certification No.) : R-REM-SHU-MV88PLUS
기기명칭 (Product Type) : 디지털 마이크 (Digital Microphone)
모델명 (Model Name) : MV88+
신청인/제조업체/원산지 (Manufacturer/COO) : Shure Incorporated / China
수입업체 (Importer) : 삼아사운드 유한회사 (SAMASOUND INC.)

Made for iPad (5th generation), iPad (6th generation, iPad (7th generation, iPad (8th generation), iPad Air 2, iPad Air 3, iPad Mini 4, iPad Mini 5, iPad Pro 9.7-inch (1st generation), iPad Pro (12.9-inch) 1st generation, iPad Pro 10.5-inch 2017 (2nd generation), iPad Pro 12.9-inch 2017 (2nd generation), iPhone 6s, iPhone 6s Plus, iPhone SE, iPhone 7, iPhone 7 Plus, iPhone 8, iPhone 8 Plus, iPhone X, iPhone Xs, iPhone Xs Max, iPhone XR, iPhone 11, iPhone 11 Pro, iPhone 11 Pro Max, iPhone 12, iPhone 12 Mini, iPhone 12 Pro, iPhone 12 Pro Max, iPhone SE 2, iPod Touch (7th generation).

iPad, iPhone, iPod and iPod touch are trademarks of Apple Inc., registered in the U.S. and other countries. iPad Air, iPad mini, and Lightning are trademarks of Apple Inc. The trademark “iPhone” is used in Japan with a license from Aiphone K.K.

Android 호환성

본 장비는 USB 오디오 클래스 2.0과 USB-C 연결을 지원하는 Android 장치와 호환됩니다. 일부 Android 기기와는 호환되지 않습니다. Android는 Google Inc.의 상표입니다.

PIXI® 및 Manfrotto®는 Vitec Imaging Solutions의 등록 상표입니다. 미니 삼각대 최대 중량: 1Kg/2.2파운드