SBC250

2-Up 網路充電座

User guide for SBC250 networked docking stations.
Version: 5.0 (2021-E)

Table of Contents

SBC250 2-Up 網路充電座 **3**

重要安全事項! **3**

簡要說明 **4**

特色 4

機架和牆壁安裝 **4**

更多資訊可線上取得 **5**

控制器和連接器 **5**

電源連接 **7**

連接發射機 **7**

將 Shure 裝置連接至 Wireless Workbench **8**

配置提示 8

使用 Wireless Workbench 監控電池 **8**

控制具有連網對接充電站的發射機 **9**

連接到外部控制系統 **10**

固件更新 **10**

透過對接充電站更新發射機韌體 10

型號變化 **10**

規格 **11**

認證 **12**

重要產品資訊 **12**

警告 13

Information to the user **13**

許可資訊 13

SBC250
2-Up 網路充電座

重要安全事項!

1. 必須閱讀這些注意事項。
2. 必須保留這些注意事項。
3. 必須注意所有警告內容。
4. 必須遵循所有注意事項。
5. 不要在靠近水的地方使用本設備。
6. 只能用幹布擦拭設備。
7. 不要堵塞任何通風口。留出足夠的距離，確保充分通風，並安裝在符合製造商要求的位置。
8. 不要將本設備安裝在任何熱源（如明火、散熱器、調溫器、火爐或包括功率放大器在可的其它可能產生熱量的裝置附近。不要將任何明火火源放置在產品上。
9. 不要破壞帶極性或接地類型插頭的安全功能。極性插頭帶有兩個插片，其中一個比另一個寬。接地類型插頭帶有兩個插片和第三個接地插腳。較寬的插片或第三個插腳是為安全目的設定的。如果提供的插頭無法插入插座，請向電工諮詢如何更換合適的插座。
10. 保護電源線防止被腳踩踏或被夾緊，尤其是在插頭、方便插座和機身電源線的引出處。
11. 只能使用製造商指定的連接部件/附件。
12. 只能使用製造商指定的或隨設備售出的手推車、支座、三角架、托架或支撐台。如果使用手推車，在移動裝有設備的手推車時應注意安全，避免設備翻落。

13. 在雷電天氣或長時間不使用時，應拔下設備的插頭。
14. 所有維修均應由合格的維修人員執行。在設備因以下情況被損壞時，應進行維修：電源線或插頭損壞、液體潑濺到設備上或異物進入設備，設備暴露在雨水或潮濕環境中而無法正常工作，或摔落到地上。
15. 不要將本設備暴露在可能滴水和濺水的地方。不要將裝有液體的容器（如花瓶等）放在本設備頂部。
16. 電源插頭或電器轉接頭應保持在隨時可用的狀態。
17. 本裝置的空氣噪聲不超過 70dB (A)。
18. 應將符合 I 類標準的設備連接到帶有接地保護裝置的主電源插座。
19. 為降低起火或電擊危險，不要將本設備暴露在雨中或潮濕環境下。
20. 不要嘗試改裝本產品。 這樣做會導致人身傷害和/或產品故障。
21. 應在技術規格指定的溫度範圍內操作此產品。

符號說明

⚡	小心：存在觸電風險
⚠	小心：存在危險（參見注釋。）
⎓	直流電
∼	交流電

	開啟（電源）
	透過雙絕緣或加強絕緣完全保護設備
	待機
	不應在普通廢水中處理設備

警告：本設備中的電壓具有致命危險。設備內部沒有用戶可維修的部件。所有維修均應由合格的維修人員執行。如果改變了廠方設定的工作電壓，則安全合格證書不再適用。

簡要說明

SBC250 連網充電站為 2 個 ULXD6 和 ULXD8 發射機提供簡單的充電、設定和儲存。將發射機置於充電座中 15 分鐘，可使用 1 小時，或充電 3 小時，將電充滿。

連線至網路以調節發射機設定並監控充電電池資訊。使用 Shure 控制軟體（例如 Wireless Workbench®）或其他外部控制系統（例如 AMX 或 Crestron）監控並進行變更。

特色

- 相容於使用 Shure 充電電池的 ULXD6 和 ULXD8 發射機
- 連接最多 2 個發射機 15 分鐘，可使用 1 小時，或充電 3 小時，將電充滿
- 使用 Shure 控制軟體，例如 Wireless Workbench，以及其他外部控制系統，例如 AMX 或 Crestron，輕鬆調整發射機設定
- 使用控制軟體監控充電電池資訊，例如健康、溫度、充電和循環
- 使用 Shure Update Utility 更新發射機和對接充電站韌體
- 可搭配 Shure URT3 固定托盤（分售）進行機架或牆壁安裝

機架和牆壁安裝

SBC250 可使用選用的 Shure URT3 通用機架托盤進行機架或牆壁安裝，提升存放 ULXD6 邊界式話筒時的彈性。

①	安裝到機架時，將可旋轉耳片置於 URT3 上，孔洞朝向前方
②	安裝到牆壁上時，請旋轉耳片，讓孔洞與表面齊平。

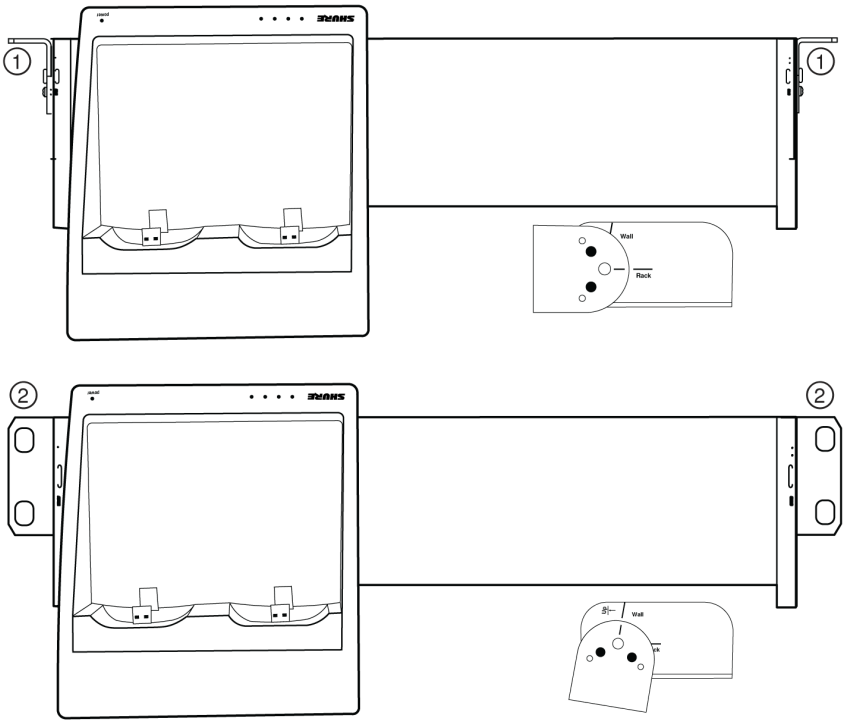

注意：在牆壁上安裝時，請垂直插入和取下 ULXD6 邊界式話筒，以免損壞 USB 連接器

更多資訊可線上取得

一份全面的線上使用者指南可在下列網址取得：pubs.shure.com。

控制器和連接器

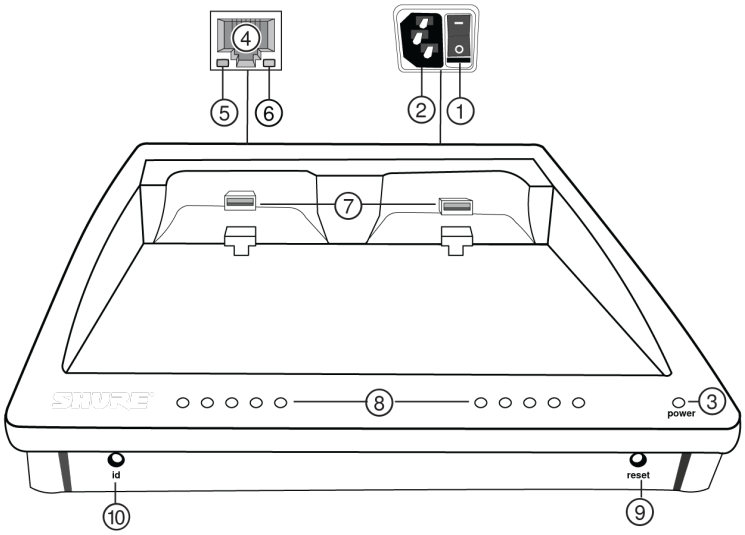

① 電源開關

打開或關閉裝置電源。

② 交流電源

IEC 連接器，100 到 240 伏。

③ 電源 LED

- 亮 = 充電站開啟
- 滅 = 充電站關閉

④ 乙太網路連接埠

連線至乙太網路以啟用遠端裝置控制並使用 Wireless Workbench 或其他控制軟體監控。

⑤ 乙太網路連結速度 LED（琥珀色）

- 滅 = 10 Mbps
- 亮 = 100 Mbps

⑥ 乙太網路狀態 LED （綠色）

- 滅 = 無網路連接
- 亮 = 已建立網路連結
- 閃爍 = 網路連結活動

⑦ 充電槽 (USB 3.0)

將任何具有 Shure 充電電池的 ULXD6 或 ULXD8 發射機滑動至槽中，以開始充電。

⑧ 充電狀態 LED

每個充電槽具有五個指示燈，這些燈會亮起以顯示電池的充電量。

LED	% 電池充電
1	閃爍：< 10% 穩定：> 10%
2	> 25%
3	> 50%
4	> 75%
5	100%

⑨ 重設按鈕

- 對接充電站重設：按住重設按鈕，同時開啟對接充電站的電源，以恢復原廠設定。IP 位址將預設為「自動」。充電 LED = 持續亮綠燈。
- 發射機重設：將發射機置於充電座中。按住重設按鈕五秒，以恢復原廠設定。發射機靜音 LED = 閃爍。

⑩ ID 按鈕

讓裝置的 LED 燈以及 WWB 中對應的圖示閃爍，以識別 Wireless Workbench 顯示的裝置。

電源連接

1. 將電源連接至電源插座和對接充電站電源輸入。
2. 充電座透過切換開關開啟和關閉。

若對接充電站停電，發射機也會關閉電源。

連接發射機

將任何具有 Shure 充電電池的 ULXD6 或 ULXD8 發射機插入槽中，如圖所示：

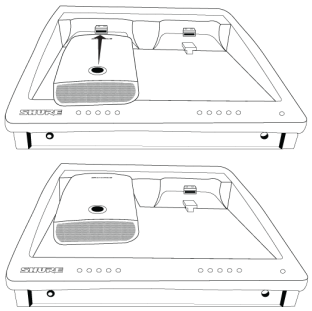

對接充電站提供電源以充電發射機電池：

- 15 分鐘 = 1 小時使用時間
- 1 小時 = 50% 充電量
- 3 小時 = 100% 充電量

注意：若對接充電站停電，發射機也會關閉電源。恢復電力後，電池將會繼續充電。

將 Shure 裝置連接至 Wireless Workbench

Wireless Workbench 可讓您透過網路控制並監控裝置。若要開始，請至 http://www.shure.com/wwb並下載 Wireless Workbench 軟體。Wireless Workbench 透過標準乙太網路與連線裝置通訊。

所需設備：Shure 裝置、安裝 Wireless Workbench 的電腦、5 類（或更好）乙太網路纜線以及路由器或網路交換器

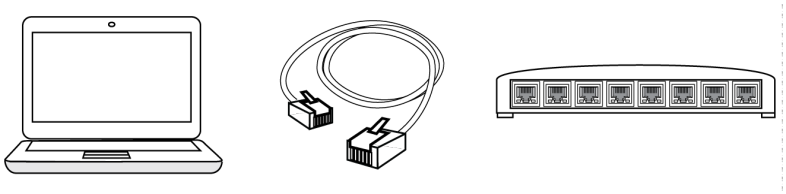

1. 使用遮罩的 5 類（或更好）的乙太網路纜線將裝置連線至電腦，確保可靠的網路性能。若您具有多個要管理的裝置，請將每個裝置連接至路由器或網路交換器。您裝置上的乙太網路連接埠指示燈將會亮起，指示網路連線功能。找到前面板上的網路連線功能圖示（位置各異），確認 Shure 裝置可以互相查看。
2. 對於大部分的應用程式，請使用自動模式（預設）以讓交換器或路由器使用 DHCP 位址指派 IP 位址。若沒有顯示 DHCP 伺服器，裝置將回到 169.254.xxx.xxx 範圍內的連結本機位址。若您需要指派特定 IP 位址，請在 Network 功能表中將 IP 模式設定為手動。
3. 開啟 Wireless Workbench 軟體。
4. 在快顯視窗中選擇網路介面。選擇最能符合裝置連接的乙太網路連接埠的網路。
5. 連線成功後，您的裝置將會出現在 Inventory 標籤中。

配置提示

- 檢查防火牆設定，確認 Wireless Workbench 具有網路存取權
- 使用多個乙太網交換機在規模較大的安裝情況下擴展網路範圍

如需更多協助，請至 Wireless Workbench 中的說明功能表或 http://www.shure.com/wwb。

使用 Wireless Workbench 監控電池

Wireless Workbench 提供每個發射機的詳細電池資訊。

按一下 Inventory 標籤，以檢視 Wireless Workbench 中的網路充電座。

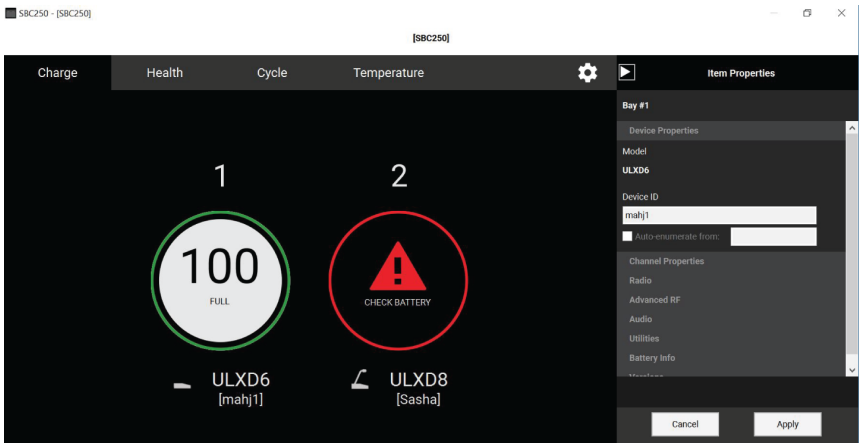

每個標籤提供不同的電池統計數據：

充電

將充電量顯示為總電池電量的百分比。也會顯示充飽電的剩餘時間。

健康度

將所選電池的健康度顯示為新電池充電量的百分比。由於反覆的充電週期、年限或存放條件等緣故，充電電量 (充滿電時的電池壽命) 將會下降。

循環

顯示電池進行完整充放電的總次數。若充放電到一半，則視為一半週期。若充放電四分之一，則視為四分之一週期。

溫度

顯示電池溫度（以攝氏和華氏）和狀態。

提示：若要在 SBC250 上識別各個發射機，請按住 ULXD6 或 ULXD8 的靜音按鈕，以讓 WWB 中對應的圖示閃爍。按一下 Dismiss all 可清除閃爍。

控制具有連網對接充電站的發射機

使用 Wireless Workbench 或其他外部控制系統快速檢視並控制許多發射機設定。

您只能調整下列設定：

- 靜音按鈕和靜音 LED 指示燈行為或亮度
- 高通濾波器
- RF 功率
- 電源鎖定
- 充電器的初始狀態
- 電池型號
- 裝置名稱
- 頻道名稱
- 頻率（僅 WWB）
- 一般或高密度模式
- 邊界式和鵝頸式偏移

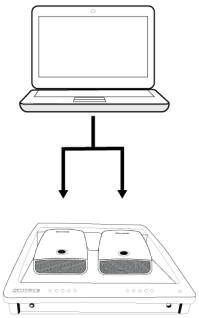

1. 將發射機置於對接充電站。確認對接充電站已連線至網路和 Wireless Workbench。
2. 在目錄中尋找對接充電站，並按一下右鍵以選擇「內容」。
3. 選擇一個或多個發射機。
4. 更改發射機設定並選擇「套用」。發射機現在可供使用。

連接到外部控制系統

SBC250 連網對接充電站透過乙太網路連線至外部控制系統，例如 AMX 或 Crestron。為避免訊息發送出現衝突，只能在每個系統中使用一台控制器。有關命令符的完整清單，請瀏覽 visit the ULX-D product page at https://www.shure.com。

- 連接：乙太網路（TCP/IP；SBC250 為客戶機）
- 連接埠：2202

固件更新

韌體是在每個功能控制元件中的嵌入式軟體。定期開發的新韌體版本中包含附加功能和效能增強部分。若要利用改善後的設計，可使用 Shure Update Utility 工具下載新的韌體版本。

在 http://www.shure.com/suu 下載 Shure Update Utility。

透過對接充電站更新發射機韌體

1. 將發射機置於對接充電站，並確認對接充電站已連線至網路。
2. 啟動 Shure Update Utility 找到韌體更新。
3. 下載更新並按一下 Send Updates。

型號變化

所有項目皆包含電源，除非另有註明。

區域	型號
美國	SBC250-US
阿根廷	SBC250-AR

區域	型號
巴西	SBC250-BR
歐洲	SBC250-E
英國	SBC250-UK
日本	SBC250-J
中國	SBC250-CN
南韓	SBC250-K
臺灣	SBC250-TW
澳大利亞	SBC250-AZ
印度	SBC250-IN
全球	SBC250（無電源）

規格

SBC250

充電時間

ULXD6 and ULXD8	15 分鐘 = 1 小時 工作時間; 1 小時 = 50% 已充電; 3 小時 = 100% 已充電

網路接口

10/100 Mbps 乙太網路

電源要求

100 - 240伏交流 @ 0.35 A

最大值, 50/60 赫茲

外殼

模鑄塑料, 金屬片

外觀尺寸

215 x 191 x 62.5 毫米 (8.46 x 7.52 x 2.44英寸)

重量

2.7 公斤(5.95 磅)

工作溫度範圍

0°C (32°F) 到 45°C (113°F)

存儲溫度範圍

-29°C (-20°F) 到 74°C (165°F)

認證

符合所有適用歐盟指令的基本要求。

可從以下地址獲得“CE 符合性聲明”：www.shure.com/europe/compliance

歐盟授權代表：
Shure Europe GmbH
Global Compliance
Jakob-Dieffenbacher-Str.12
75031 Eppingen, Germany
電話：+49-7262-92 49 0
電子郵件：info@shure.de
www.shure.com

應在滿足以下兩個條件時操作本裝置：(1) 本裝置不會產生干擾，並且 (2) 本裝置必須接受包括可能會引起裝置意外操作的任何干擾。

Le présent appareil est conforme aux CNR d'Industrie Canada applicables aux appareils radio exempts de licence. L'exploitation est autorisée aux deux conditions suivantes : (1) l'appareil ne doit pas produire de brouillage, et (2) l'utilisateur de l'appareil doit accepter tout brouillage radioélectrique subi, même si le brouillage est susceptible d'en compromettre le fonctionnement.

允許使用 CE 標誌。

符合美國聯邦通訊委員會法規第 15B 章：

CAN ICES-003 (B)/NMB-003(B)

加拿大工業部 ICES-003 合規標籤：CAN ICES-3 (B)/NMB-3(B)

備註：參見充電器外殼底部標籤上的 FCC 標誌、CE 標誌、RCM 標誌、KC 標誌和電氣額定值。

注意：EMC 符合性測試是使用提供的和推薦的纜線類型完成的。使用其他類型的纜線可能會降低 EMC 性能。

未經舒爾公司明確許可的修改或改裝會使您操作本設備的授權失效。

符合下列標準的要求：

EN55032
EN55103-2
EN55024
EN60950
韓國 KN32/35
IEC60950

請關愛環境，電氣產品和包裝都是區域回收方案的對象，不屬於普通生活垃圾。

重要產品資訊

警告：換用不正確的電池可能出現爆炸危險。只能使用 AA 電池。

警告

- 電池組可能爆炸或釋放有毒物質具有火災或燒傷風險不要拆開、擠壓、修改、拆卸、加熱到 140°F (60°C) 以上或焚燒。
- 遵循製造廠商的說明
- 只能使用舒爾充電座為舒爾可充電電池充電
- 警告：換用不正確的電池可能出現爆炸危險。只能更換相同的，或型號相當的電池。
- 禁止將電池放入口中。如果吞入，請與外科醫生或當地的毒物控制中心聯絡
- 不要將電池短接，否則可能會導致燒傷或起火
- 請勿使用或給舒爾充電電池以外的電池組充電
- 應使用正確方法丟棄電池向您所在地的供應商瞭解廢舊電池組的正確丟棄方法。
- 電池（已安裝的電池組或電池）不得暴露於過熱環境（陽光、明火或類似熱源）下
- 請勿將電池浸入水、飲料或其他液體中。
- 請勿以相反極性安裝或插入電池。
- 避免兒童接觸。
- 請勿使用異常電池。
- 運輸時請妥善包裝電池。

Information to the user

This device complies with part 15 of the FCC Rules. Operation is subject to the following two conditions:

1. This device may not cause harmful interference.
2. This device must accept any interference received, including interference that may cause undesired operation.

Note: This equipment has been tested and found to comply with the limits for a Class B digital device, pursuant to part 15 of the FCC Rules. These limits are designed to provide reasonable protection against harmful interference in a residential installation. This equipment generates uses and can radiate radio frequency energy and, if not installed and used in accordance with the instructions, may cause harmful interference to radio communications. However, there is no guarantee that interference will not occur in a particular installation. If this equipment does cause harmful interference to radio or television reception, which can be determined by turning the equipment off and on, the user is encouraged to try to correct the interference by one or more of the following measures:

- Reorient or relocate the receiving antenna.
- Increase the separation between the equipment and the receiver.
- Connect the equipment to an outlet on a circuit different from that to which the receiver is connected.
- Consult the dealer or an experienced radio/TV technician for help.

許可資訊

許可授予：本設備在一些特定地區使用可能需要獲得主管部門許可證。 請向您所在國家的主管部門咨詢相關要求。 未經舒爾公司明確許可的修改或改裝會使你操作本設備的授權失效。 獲得舒爾無線話筒設備的授權是使用者的責任，許可情況取決於使用者類型和應用情況以及選擇的頻率。 舒爾強烈建議你在選擇和訂購頻率之前，應與相關的無線電管理機構聯繫，以瞭解許可授予情況。

請遵循您所在地的電池、包裝和電子廢棄物回收標準。