SBRC

Cargador de batería para montar en rack

User guide for SBRC battery rack charger.
Version: 5.1 (2021-K)

Table of Contents

SBRC Cargador de batería para montar en rack **3**

ADVERTENCIA **3**

Nota: 3

SBRC Cargador de montaje en rack **3**

Características 4

Componentes incluidos **4**

Accesorios opcionales **4**

Accesorios opcionales 4

Instrucciones de montaje **4**

Baterías **5**

Módulos de carga **5**

Controles y conectores **5**

LED de estado de carga **7**

Controles **7**

Introducción de las baterías en el puesto de carga **8**

Página inicial y estado de batería **8**

Menú de monitoreo **9**

Time to Full 9

Charge Status 9

Battery Health 9

Cycle Count 9

Batt. Temp. (temperatura de la batería) 9

Network Status **9**

Menú de utilidades **10**

Modo de dirección IP: Automatic 10

Modo de dirección IP: Manual 10

Dirección GW 10

Subnet 11

MAC (dirección MAC) 11

Brightness 11

Display Invert 11

Configuración de la velocidad del ventilador 11

Fan (modo de ventilador de enfriamiento) 11

Storage Mode 11

Firmware 12

Número de serie 12

Device ID 12

Modo de almacenamiento **12**

Recuperación de una batería de una descarga profunda **12**

Actualizaciones del firmware **13**

Localización de averías y mensajes de error **13**

Modo de uso eficiente de energía **14**

Especificaciones **14**

Certificaciones **15**

Information to the user 16

SBRC
Cargador de batería para montar en rack

ADVERTENCIA

- Los conjuntos de baterías pueden estallar o soltar materiales tóxicos. Riesgo de incendio o quemaduras. No abra, triture, modifique, desarme, caliente a más de 60°C (140°F) ni incinere.
- Siga las instrucciones del fabricante
- Utilice únicamente el cargador Shure para cargar las baterías recargables Shure.
- ADVERTENCIA: Si se sustituye la batería incorrectamente, se crea el riesgo de causar una explosión. Sustitúyala únicamente por otra igual o de tipo equivalente.
- Nunca ponga baterías en la boca. Si se tragan, acuda al médico o a un centro local de control de envenenamiento
- No ponga en cortocircuito; esto puede causar quemaduras o incendios
- No cargue ni utilice baterías diferentes de las baterías recargables Shure.
- Deseche los conjuntos de baterías de forma apropiada. Consulte al vendedor local para el desecho adecuado de conjuntos de baterías usados.
- Las baterías (conjuntos de baterías o baterías instaladas) no deben exponerse al calor excesivo causado por la luz del sol, las llamas o condiciones similares.
- No sumerja la batería en líquidos como agua, bebidas u otros fluidos.
- No coloque ni inserte la batería con la polaridad invertida.
- Mantenga fuera del alcance de los niños pequeños.
- No utilice baterías anormales.
- Embale la batería de forma segura para su transporte.

ADVERTENCIA: Si se sustituye la batería incorrecta, se crea el riesgo de causar una explosión. Operarlo solo con baterías AA.

Nota:

- Este equipo está previsto para usarse en aplicaciones de audio profesional.
- El cumplimiento de las normas de compatibilidad electromagnética (EMC) supone el uso de los tipos de cables suministrados y recomendados. El uso de otros tipos de cables puede degradar el rendimiento EMC.
- Utilice este cargador de baterías sólo con los módulos de carga y conjuntos de baterías de Shure para los que está diseñado. El uso con módulos y conjuntos de baterías distintos a los especificados puede aumentar el riesgo de incendio o explosión.
- Los cambios o modificaciones que no tengan la aprobación expresa de Shure Incorporated podrían anular su autoridad para usar este equipo.

Se recomienda respetar las normas de reciclado de la región relativas a desechos electrónicos, empaquetado y baterías.

SBRC Cargador de montaje en rack

El cargador de baterías de montaje en rack Shure (SBRC) aloja hasta ocho baterías recargables en un solo espacio de rack compacto. El SBRC acepta módulos de carga intercambiables que alojan baterías de iones de litio Shure, incluidas las baterías AXT910, AXT920 y SB900B. Un tablero delantero, de fácil lectura, muestra los parámetros más importantes de la batería, como el estado de carga, el tiempo que falta para la carga plena y los indicadores de condición de la batería (temperatura,

cuenta de ciclo, etc.). Cuando se conecta en red, el software Shure Wireless Workbench® permite el monitoreo remoto del SBRC para vigilar el estado de las baterías.

Características

- Módulos de carga intercambiables para mezclar y acoplar ocho baterías de unidad de cuerpo y de transmisor de mano
- Solución para carga y almacenamiento de las baterías, apta para giras, con indicación completa de estado
- Carga las baterías hasta el 50 por ciento de su capacidad en solo una hora, y hasta la capacidad plena en tres horas.
- Conectividad total a red que permite la supervisión de todos los parámetros de estado de carga a través del software Shure Wireless Workbench
- Modo de almacenamiento para cargar o descargar las baterías a un voltaje óptimo para el almacenamiento
- Evalúa la condición de las baterías para determinar la cuenta de ciclos de carga y el porcentaje con respecto a la capacidad original
- Control con interfaz sencilla de tres botones

Componentes incluidos

Cable de alimentación de CA IEC (1)	El número de pieza varía, dependiendo de la región. Comuníquese con el representante Shure local para más información.
Cable Ethernet blindado de 3 pies (1)	C803
Juego de tornillería (1)	90XN1371
Tornillos de montaje para módulos de carga (8)	30B13476

Accesorios opcionales

Accesorios opcionales

Módulo de carga SBC-AX para SB900B	SBC-AX
Módulo de carga SBM910 para SB910	SBM910
Módulo de carga SBM910M para SB910M	SBM910M
Módulo de carga SBM920 para SB920 y SB920A	SBM920

Instrucciones de montaje

Este componente está diseñado para instalarse en un rack de audio.

Advertencia: Para evitar lesiones, este aparato debe fijarse firmemente al rack.

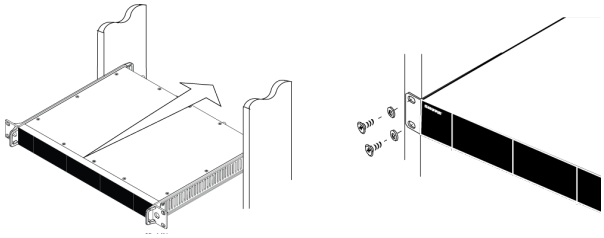

Baterías

Esta estación de carga admite los siguientes módulos de carga y baterías recargables de iones de litio de Shure:

Módulo	Batería
SBC-AX	SB900B
SBM910	SB910
SBM910M	SB910M
SBM920	SB920, SB920A

Módulos de carga

¡Precaución! Al instalar módulos cargadores, desconecte la alimentación de CA y retire las baterías.

- Para retirar un módulo, quite los cuatro (4) tornillos de montaje y tire del mismo.
- Para instalarlo, introduzca el módulo en la caja (fijándose en la orientación de los carriles guía) hasta que quede al ras con la caja.
- Vuelva a colocar los tornillos.

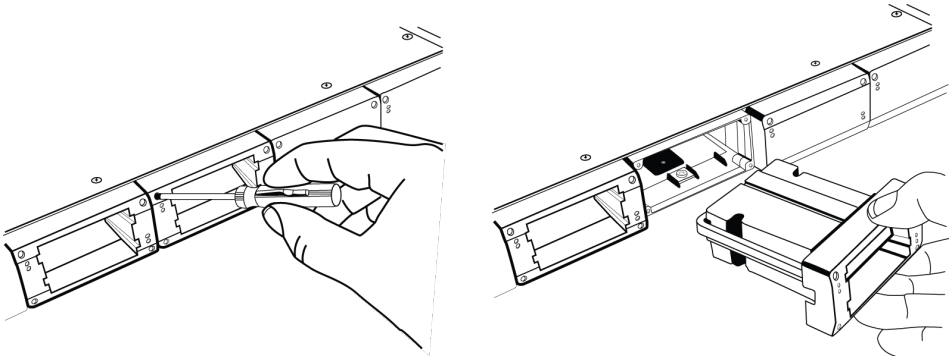

Controles y conectores

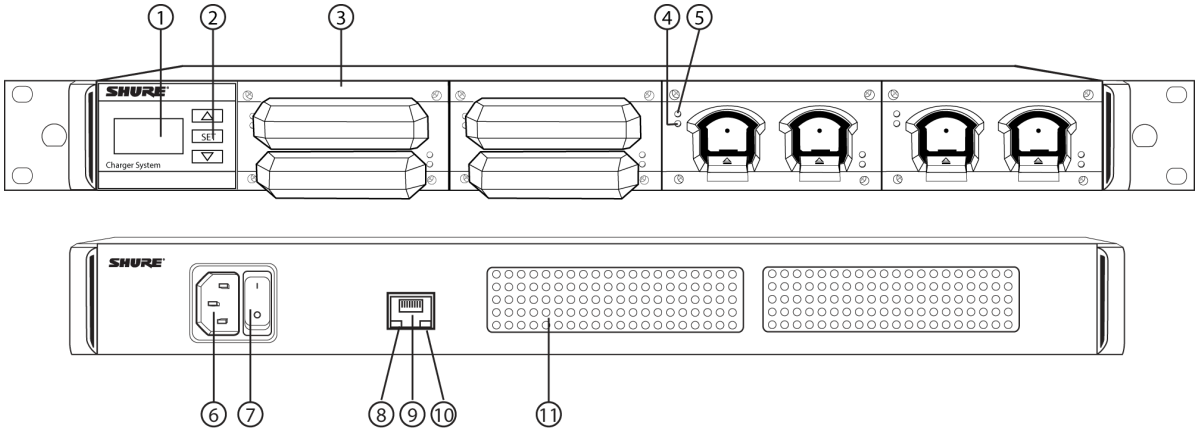

① Pantalla

Muestra el estado de la batería y los ajustes de menú.

② Botones de control

Para desplazarse por la pantalla de menú. Mantenga oprimidos los dos botones de flecha para entrar o salir del menú Utility.

③ Módulo de carga

Módulos intercambiables para baterías de iones de litio Shure.

④ LED de estado de carga

Indica el estado de carga de la batería.

⑤ LED de selección de monitoreo

Este LED blanco muestra la batería que está seleccionada en el menú de monitoreo.

⑥ Entrada de alimentación de CA (bloqueo)

Conecte al suministro de CA con el cable de alimentación suministrado.

⑦ Interruptor de alimentación

Enciende y apaga la unidad.

⑧ LED de velocidad de red (ámbar)

Apagado = 10 Mbps

Encendido = 100 Mbps

⑨ Puerto Ethernet

Conecte a una red Ethernet para habilitar el control y monitoreo remotos.

⑩ LED de estado de red (verde)

Apagado = Sin enlace de red

Encendido = Enlace de red activo

Destellando = Enlace de red activo, la rapidez de destello corresponde al volumen de transferencia de datos.

⑪ Abertura de ventilador de enfriamiento

Limpie la rejilla del ventilador según sea necesario para mantener el flujo de aire.

LED de estado de carga

Cada puesto del cargador tiene un LED que indica el estado de la batería.

Color del LED	Modo de carga	Pantalla	Estado de la batería
Verde	Carga completa	Pantalla inicial	Batería cargada
Rojo	Cargando	Pantalla inicial	Batería cargándose
	Recuperación de batería excesivamente descarga-da	Pantalla inicial	Batería cargándose
	Cargando	Warm	Batería cargándose, tempe-ratura elevada
Rojo destellando	Modo de almacenamiento	Store at 3.8V	Batería cargándose o des-cargándose a 3,8 V
Ámbar	Modo de almacenamiento	Store at 3.8V	Voltaje de batería en 3,8 V
Ámbar destellando	Cargando	Error - press SET for info	Error de carga, pulse el bo-tón SET para información
	Recuperación de batería excesivamente descarga-da	Error - press SET for info	Falló recuperación de bate-ría excesivamente descarga-da
	Cargando	Warm	Batería cargada al 80 por ciento
	Cargando	Hot	Carga detenida, batería ca-liente
	Cargando	Cold	Carga detenida, batería fría

Controles

1. Use los botones de flecha para ir al menú deseado.
2. Pulse el botón SET para entrar en la opción de menú seleccionada.
3. Use los botones de flecha para cambiar un parámetro del menú.
4. Pulse SET para guardar el ajuste.

Mantenga oprimidos los dos botones de flecha para entrar o salir del menú Utility.

Pulse y sostenga el botón SET durante 1 segundo para activar la función de identificación de equipos físicos en el Wireless Workbench.

Introducción de las baterías en el puesto de carga

Deslice la batería en el puesto de carga hasta que encaje en su sitio. Se ilumina el LED de carga y comienza el ciclo de carga.

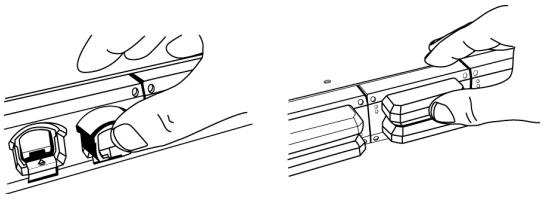

Página inicial y estado de batería

Cuando se enciende, el cargador muestra la pantalla inicial. Unos iconos indican el nivel de carga de cada batería, y cambia la presentación para mostrar el tiempo aproximado en horas y minutos que faltan para completar la carga de la batería.

Los números en la pantalla corresponden, de izquierda a derecha, a los puestos de carga 1 a 8.

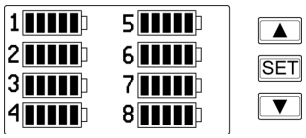

Los siguientes mensajes pueden aparecer junto al número de puesto para indicar el estado de la batería:

CALC	calculando el tiempo para plena carga
COLD	batería fría
WARM	batería templada
HOT	batería caliente
Recovery	modo de recuperación activo
Error	Error — pulse el botón SET para información

Menú de monitoreo

Use el menú de monitoreo para acceder a información detallada sobre cada batería.

1. En la pantalla inicial, use los botones de flecha para resaltar el número de la batería que desea vigilar. El LED blanco junto a la batería seleccionada se ilumina cuando se hace la selección.
2. Pulse el botón SET para acceder al menú de monitoreo.
3. Use los botones de flecha para recorrer las pantallas de menú. Pulse el botón SET en cualquier momento para volver a la pantalla inicial.

Time to Full

Muestra el tiempo que falta hasta que la batería esté totalmente cargada.

IMPORTANTE: Podría no cargarse la batería hasta su plena capacidad si aparece cualquiera de los siguientes indicadores de estado:

- Cold: Se detuvo la carga porque la batería está demasiado fría. Se reanudará la carga cuando aumente la temperatura de la batería.
- Warm: La batería se carga a menos de su capacidad total (no menos de 80 %) debido a temperatura elevada. El LED ámbar destellará cuando se detiene la carga.
- Hot: Se detuvo la carga porque la batería está demasiado caliente.

Charge Status

Muestra la carga como porcentaje de la capacidad total de la batería. También muestra la carga en miliamperios-hora (mAh).

Battery Health

Esto muestra la condición de una batería seleccionada como porcentaje de la capacidad de carga de una batería nueva. La capacidad de carga (duración de carga de la batería cuando está totalmente cargada) disminuirá como resultado de los continuos ciclos de carga, el tiempo de servicio o las condiciones de almacenamiento.

Cycle Count

Muestra el número total de veces que la batería ha pasado por un ciclo completo de descarga y carga. Una recarga después de descargarse a la mitad cuenta como la mitad de un ciclo. Una recarga después de descargarse una cuarta parte de capacidad cuenta como un cuarto de ciclo.

Batt. Temp. (temperatura de la batería)

Muestra la temperatura de la batería (en °C y °F) y el estado, de la siguiente manera:

- [Normal]: Temperatura de la batería = 0 °C a 45 °C (32 °F a 113 °F).
- [Cold]: Temperatura de la batería = 0 °C (32 °F) o menor.
- [Warm]: Temperatura de la batería = 45 °C a 60 °C (113 °F a 140 °F).
- [Hot]: Temperatura de la batería = 60 °C (140 °F) o mayor.

Nota: Si se indica warm o hot, intente ajustar la velocidad del ventilador o aumentar la ventilación del rack.

Network Status

La dirección IP debe ser válida para permitir el control en red.

- Active: Indica conectividad con otros dispositivos conectados a la red.
- Inactive: No hay conectividad con otros dispositivos conectados a la red.

Menú de utilidades

Mantenga oprimidos los dos botones de flecha para entrar y salir del menú Utility, que contiene las configuraciones de red y de pantalla.

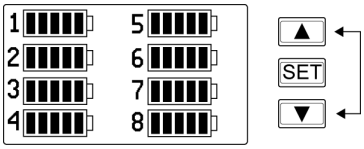

Modo de dirección IP: Automatic

Este es el valor por omisión para uso con un servidor DHCP, que asigna automáticamente una dirección IP.

1. Seleccione el menú IP Mode y pulse el botón SET.
2. Use los botones de flecha para resaltar Automatic.
3. Pulse el botón SET.
4. Use el botón de flecha para mover ► y seleccionar OK para guardar o Cancel para desechar, y después pulse el botón SET.

Modo de dirección IP: Manual

Use el modo de dirección IP manual para ajustar manualmente la dirección IP, la máscara de subred o la puerta de enlace.

Introducción de una dirección IP

1. Seleccione el menú IP Mode y pulse el botón SET.
2. Use el botón de flecha para resaltar Manual.
3. Pulse el botón SET para habilitar la edición de la dirección IP.
4. Use los botones de flecha para mover ► y seleccionar IP:.
5. Use los botones de flecha para editar los números IP y el botón SET para avanzar al siguiente número.
6. Cuando termine, use los botones de flecha para mover ► y seleccionar OK para guardar o Cancel para descartar, y luego pulse el botón SET.

Dirección GW

Muestra la dirección de la puerta de enlace (GW) actual. Pulse el botón SET para editar en el menú IP.

Configuración de la puerta de enlace

1. Seleccione el menú IP Mode y pulse el botón SET.
2. Use el botón de flecha para resaltar Manual.
3. Pulse el botón SET para habilitar la edición de la puerta de enlace.
4. Use los botones de flecha para mover ► y seleccionar GW:.
5. Use los botones de flecha para editar los números IP y el botón SET para avanzar al siguiente número.

6. Cuando termine, use los botones de flecha para mover ► y seleccionar OK para guardar o Cancel para descartar, y luego pulse el botón SET.

Subnet

Muestra la configuración de la subred actual. Pulse el botón SET para editar en el menú IP.

Configuración de la subred

1. Seleccione el menú IP Mode y pulse el botón SET.
2. Use el botón de flecha para resaltar Manual.
3. Pulse el botón SET para habilitar la edición de la subred.
4. Use los botones de flecha para mover ► y seleccionar Sub:.
5. Use los botones de flecha para editar los números IP y el botón SET para avanzar al siguiente número.
6. Cuando termine, use los botones de flecha para mover ► y seleccionar OK para guardar o Cancel para descartar, y luego pulse el botón SET.

MAC (dirección MAC)

Muestra la dirección MAC, que es un número de identificación incorporado no modificable, exclusivo para cada dispositivo. La dirección MAC es usada por la red y el software Wireless Workbench para identificar los componentes.

Brightness

Establece el brillo de la pantalla en low, medium o high.

Display Invert

Cambia los colores de la pantalla de texto blanco con fondo oscuro a texto oscuro con fondo claro.

Configuración de la velocidad del ventilador

El ventilador de enfriamiento tiene las siguiente opciones de velocidad:

- Low Speed = el ventilador está siempre encendido, a baja velocidad para un funcionamiento silencioso
- High Speed = el ventilador está siempre encendido, a alta velocidad para máximo enfriamiento
- Automatic = el ventilador funcionará solo cuando la temperatura interna se eleve demasiado

Nota: La velocidad puede cambiar de Low a High si se necesita enfriamiento adicional para proteger el componente.

1. Pulse y sostenga simultáneamente los botones ▲ y ▼ para acceder al menú de utilidades.
2. Utilice los botones de flecha para avanzar por las. Fan configuraciones.
3. Pulse Set para habilitar la edición y luego use los botones de flecha para seleccionar la opción de velocidad.
4. Pulse Set para guardar y luego presione y sostenga simultáneamente los botones ▲ y ▼ para regresar al menú principal.

Fan (modo de ventilador de enfriamiento)

El ventilador de enfriamiento tiene los siguientes modos de funcionamiento:

- Automatic: El ventilador se habilita y ajusta la velocidad con base en la temperatura interna de la unidad
- Always on: El ventilador funciona continuamente para proporcionar el máximo enfriamiento en entornos cálidos.

Storage Mode

- OFF: Las baterías se cargan a su máxima capacidad.
- Store at 3.8 V: Carga o descarga todas las baterías a un nivel de 3,8 V, ideal para el almacenamiento a largo plazo.

Firmware

Muestra la versión del firmware instalado en este dispositivo.

Número de serie

Muestra el número de serie.

Device ID

Este nombre de ocho caracteres aparece cuando se detecta este dispositivo en otros dispositivos de la red o en el software WWB.

1. Pulse el botón SET para habilitar la función de edición.
2. Use los botones de flecha para cambiar los caracteres.
3. Para finalizar la edición, pulse el botón SET hasta que no quede ningún carácter resaltado.

Modo de almacenamiento

Cuando se fija en modo de almacenamiento (Storage Mode = Store at 3.8 V), todas las baterías se cargan o descargan a 3,8 V, ideal para el almacenamiento a largo plazo.

Los LED de estado de carga indican el estado del voltaje:

- Rojo destellando = la batería se está cargando o descargando a 3,8 V
- Ámbar = voltaje de batería en 3,8 V

Los indicadores siguientes aparecen en la pantalla inicial junto a cada número de puesto:

Rdy	batería en 3,8 V, lista para almacenamiento
Cold	batería fría
Wrm	batería templada
Hot	batería caliente
Err	Error; pulse el botón SET para ver información
%	porcentaje de carga

La carga o descarga puede tardar varias horas. Se muestra el tiempo restante como Time to 3.8 V en el menú de monitoreo de la batería (en lugar de Time to Full).

Para salir del modo de almacenamiento:

1. Entre en el menú Utility manteniendo pulsados los dos botones de flecha.
2. Seleccione el menú Storage Mode y pulse el botón SET.
3. Use los botones de flecha para seleccionar Off.
4. Pulse el botón SET para salir.

Cuando las baterías estén listas para almacenamiento, se deben sacar del cargador y colocar en una área de temperatura controlada. La temperatura recomendada para almacenamiento de baterías es de 0 °C (32 °F) a 25 °C (77 °F).

Recuperación de una batería de una descarga profunda

La batería se ha descargado profundamente cuando su voltaje ha disminuido a menos de 3,0 voltios. Cuando un cargador detecta una batería profundamente descargada, automáticamente entra en el modo de recuperación y carga la batería con una corriente reducida. El icono Recovery (recuperación) aparece junto al número de puesto en la pantalla inicial. Si no hay problemas con la recuperación, el cargador sale del modo de recuperación y carga la batería hasta su plena capacidad. Si no se puede recuperar la batería en menos de 30 minutos, se muestra el mensaje Recovery Failed y se detiene el proceso de carga.

Sugerencia: Cargue periódicamente las baterías usando la función Storage Mode para evitar una descarga profunda y para mantener el voltaje de almacenamiento de la batería en 3,8 voltios.

Actualizaciones del firmware

El firmware es un software incorporado en cada componente que controla sus funciones. Periódicamente, se desarrollan nuevas versiones del firmware para incorporar características y mejoras adicionales. Para aprovechar las mejoras de diseño, es posible cargar e instalar nuevas versiones de firmware con la herramienta Firmware Update Manager, disponible en el software Wireless Workbench. El firmware se puede descargar de www.shure.com.

Localización de averías y mensajes de error

Advertencias y mensajes de error	Solución para la localización de averías
Cold	Se detuvo la carga. La temperatura de la batería debe elevarse por encima de 0 °C para que se restablezca la carga.
Hot	Se detuvo la carga. La temperatura de la batería debe elevarse por debajo de 60 °C para que se restablezca la carga. Evite la luz directa del sol y otras fuentes de calor.
Warm	Se detuvo la carga de la batería en 80 por ciento de la capacidad total. Deje que la batería enfríe a menos de 45 °C para que continúe la carga hasta la capacidad completa.
Recovery	El cargador detectó una batería con carga inferior a 3,0 voltios y entró en modo Deep Discharge para recuperar la carga de la batería.
Recovery Failed	La batería se descargó hasta un punto de no recuperación, reemplace la batería. Para evitar esta condición, cargue periódicamente las baterías para evitar la descarga total.
Charging Failed	La batería no pudo cargar dentro del tiempo específico. Revise las baterías y los contactos. Si la condición persiste, sustituya la batería.
Unknown Battery	Actualice el firmware del cargador de la batería
Unknown Module	Actualice el firmware del cargador de la batería

Advertencias y mensajes de error	Solución para la localización de averías
Read Error	Los contactos de la batería podrían estar sucios o dañados, lo que impide que el cargador detecte la batería. Revise si los contactos de la batería están limpios y sin daño. Si la condición persiste, sustituya la batería.
Check Charger	Revise los contactos de la batería y los contactos del módulo del cargador para asegurarse de que estén limpios y bien conectados. Si la condición persiste, sustituya por una batería o un módulo de cargador que funcione.
Check Battery	Asegúrese de que la batería esté insertada completamente en el módulo del cargador y que la puerta del módulo esté cerrada a presión. Revise los contactos de la batería y los contactos del módulo del cargador para asegurarse de que estén limpios. Sustituya la batería si persiste la condición.
Over Temp! Check Fan/Vents	Retire cualquier obstrucción o residuo de las aberturas de ventilación y asegúrese de que pasa suficiente flujo de aire al cargador.

Modo de uso eficiente de energía

Utilice el modo de eficiencia de energía para cargar las baterías con la luz de fondo de la pantalla y la función de red (incluida la información sobre la carga y la batería) desactivada.

1. Presione y mantenga presionado el botón de encendido mientras enciende el cargador.
2. Los LED del cargador y la pantalla parpadearán durante 10 segundos.
3. Cuando se detengan, el LED blanco del primer puesto se encenderá a media luz, y la pantalla dirá Energy Efficiency Mode.

Para reanudar el funcionamiento normal, apague el cargador, espere 5 segundos y vuelva a encenderlo.

Especificaciones

Tipo de batería

Hasta 8 baterías de iones de litio recargables

Tiempo de carga

50%=1 hora; 100%=3 horas

Tipo de módulo de carga

Hasta 4 módulos de cargaen cualquier combinación

Gama de temperatura de funcionamiento

-18°C (0°F) a 63°C (145°F)

Intervalo de temperaturas de carga de batería
0°C (32°F) a 60°C (140°F)

Intervalo de temperaturas de almacenamiento
-29°C (-20°F) a 74°C (165°F)

Dimensiones
44 mm x 483 mm x 366 mm (1,7 pulg x 19,0 pulg x 14,4 pulg), Al x an x pr

Peso
4,4 kg (9,8 lb), sin pilas o módulos de carga

Caja
Acero, aluminio extruido

Requisitos de alimentación

Entrada	100 a 240 VCA, 50-60 Hz
Salida	4,5 VCC máximo, 60 W máximo

Consumo de corriente
1,8 A

RMS (referenciado a 90 V Flujos)

Conexión en red

Interface de red
Ethernet 10/100 Mbps

Capacidad de direccionamiento de red
Dirección IP DHCP o manual

Certificaciones

Aprobado según los requisitos de la norma australiana AS/NZS 4665.1:2005 y AS/NZS 4665.2:2005.

Cumple los requisitos de seguridad eléctrica según IEC 60950-1

Cumple los requisitos esenciales de todas las directrices europeas aplicables.

Califica para llevar distintivos de la CE.

La declaración de homologación de CE se puede obtener en: www.shure.com/europe/compliance

Representante europeo autorizado:
Shure Europe GmbH
Global Compliance
Jakob-Dieffenbacher-Str. 12
75031 Eppingen, Alemania
Teléfono: +49-7262-92 49 0

Email: info@shure.de
www.shure.com

El uso de este dispositivo está sujeto a las dos condiciones siguientes: (1) no se permite que este dispositivo cause interferencias, y (2) este dispositivo deberá aceptar cualquier interferencia, incluso la que pudiera causar su mal funcionamiento.

Le présent appareil est conforme aux CNR d'Industrie Canada applicables aux appareils radio exempts de licence. L'exploitation est autorisée aux deux conditions suivantes : (1) l'appareil ne doit pas produire de brouillage, et (2) l'utilisateur de l'appareil doit accepter tout brouillage radioélectrique subi, même si le brouillage est susceptible d'en compromettre le fonctionnement.

CAN ICES-003 (B)/NMB-003(B)

Information to the user

This device complies with part 15 of the FCC Rules. Operation is subject to the following two conditions:

1. This device may not cause harmful interference.
2. This device must accept any interference received, including interference that may cause undesired operation.

Note: This equipment has been tested and found to comply with the limits for a Class B digital device, pursuant to part 15 of the FCC Rules. These limits are designed to provide reasonable protection against harmful interference in a residential installation. This equipment generates uses and can radiate radio frequency energy and, if not installed and used in accordance with the instructions, may cause harmful interference to radio communications. However, there is no guarantee that interference will not occur in a particular installation. If this equipment does cause harmful interference to radio or television reception, which can be determined by turning the equipment off and on, the user is encouraged to try to correct the interference by one or more of the following measures:

- Reorient or relocate the receiving antenna.
- Increase the separation between the equipment and the receiver.
- Connect the equipment to an outlet on a circuit different from that to which the receiver is connected.
- Consult the dealer or an experienced radio/TV technician for help.

Los cambios o modificaciones que no tengan la aprobación expresa de Shure Incorporated podrían anular su autoridad para usar este equipo.

Por favor, sea consciente del medio ambiente; los productos eléctricos y su embalaje forman parte de programas regionales de reciclaje y no deben desecharse con los desperdicios domésticos regulares.