UA221Z

無源天線分隔器

Shure UA221 bi-directional antenna splitter and combiner user guide.
Version: 1.0 (2023-A)

Table of Contents

UA221Z　無源天線分隔器 **3**

簡要說明 **3**

安裝 UA221 分流器 **3**

規格 **4**

附件 **4**

提供的附件 5

UA221Z
無源天線分隔器

簡要說明

舒爾 UA221 是雙向分流器/合路器，可用于將單天線的射頻信號發送到兩項輸入，或將兩條天線連接到單一輸入。UA221 天線分流器/合路器套件包括：

- (2) 單一輸入、雙輸出無源天線分流器
- (4) 同軸線纜
- (2) BNC 雙插頭接頭
- (2) BNC 隔板轉接器

UA221 分流器旨在與舒爾無線系統配合使用。在配置無線系統時，使用舒爾 ½ 波或指向性天線和舒爾 50 Ω 低損耗天線電纜。

型號	頻率範圍	通過直流/阻擋直流
UA221	10-1000 MHz	阻擋：
UA221-C-J	10-1000 MHz	通過
UA221Z	1000-2000 MHz	阻擋：
UA221Z-C-J	1000-2000 MHz	通過

安裝 UA221 分流器

使用兩個 UA221 分流器和提供的 BNC 雙插頭接頭和同軸線纜，拆分來自一個天線對的射頻信號，發送給兩台接收機的天線輸入。

備註：天線必須相容接收機的工作頻率範圍。

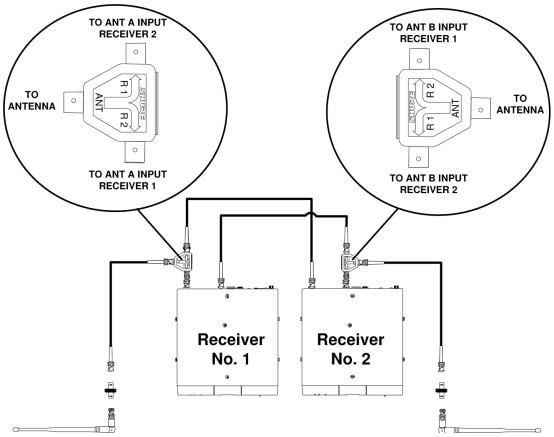

在此配置中，使用 UA221 或 UA221Z，或確保接收機的直流偏壓已停用。

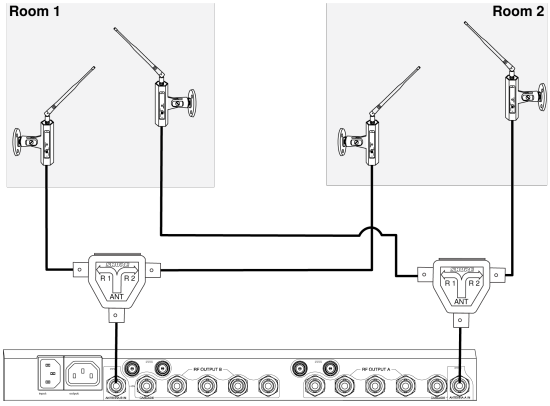

在使用有電源天線時，使用 UA221-C-J 或 UA221Z-C-J。

規格

頻率範圍

UA221/UA221-C-J	10 MHz-1000 MHz
UA221Z/UA221Z-C-J	1000 MHz-2000 MHz

電壓駐波比 (VSWR)

2:0

阻抗

50 Ω

隔音

20 dB

插入損耗

2 dB (3 dB未包括分流器損耗)

外觀尺寸

64 x 48 x 22 毫米 (高度 x 寬度 x 深度)

重量

45.3 克 (1.6安士)

附件

提供的附件

提供的零件

0.5 米（2 英尺）同軸天線電纜 (4)	UA802
BNC 隔板轉接器，鎖緊墊圈，螺母 (2)	95A8647
BNC 雙插頭接頭 (2)	95A8738