ULXD6-8

Émetteurs base périphériques et col de cygne

Online user guide for ULXD6 and ULXD8 transmitters.
Version: 10.2 (2022-F)

Table of Contents

ULXD6-8 Émetteurs base périphériques et col de cygne 3

Instructions de mise en oeuvre rapide 3

Description générale 3

Accessoires fournis 4

Accessoires en option 4

Variantes 4

Commandes et connecteurs d'émetteur 5

Branchement d'un microphone col de cygne à une base ULXD8 7

Placement du microphone périphérique 7

Piles 8

- Installation 8
- Accus rechargeables Shure 9
- Charge en cours 9
- Tableau de durée de fonctionnement des accus 9

Modification des réglages de l'émetteur 11

- Wireless Workbench et station d'accueil en réseau (recommandée) 11
- Wireless Workbench et synchronisation IR 11
- Panneau avant du récepteur 12
- Utilisation du QLX-D avec un système Shure ULX-D 12

Bouton Coupure du son/Actif 13

Filtre passe-haut 13

Puissance HF de l'émetteur 13

Verrouillage des commandes de l'émetteur 14

Réglage de l'état initial du chargeur 14

Cryptage du signal audio 14

- Cryptage d'un seul émetteur avec un seul récepteur 15
- Suppression du cryptage 15

OFFSET BN et GN 15

Réinitialisation de l'émetteur 15

Contacter le service client 16

Plage de fréquences 16

Caractéristiques 17

Informations importantes sur le produit 19

- RENSEIGNEMENTS SUR L'OCTROI DE LICENCE 19

CONSIGNES DE SÉCURITÉ IMPORTANTES 20

- AVERTISSEMENT 21

Homologations 21

- Information to the user 21

ULXD6-8
Émetteurs base périphériques et col de cygne

Instructions de mise en oeuvre rapide

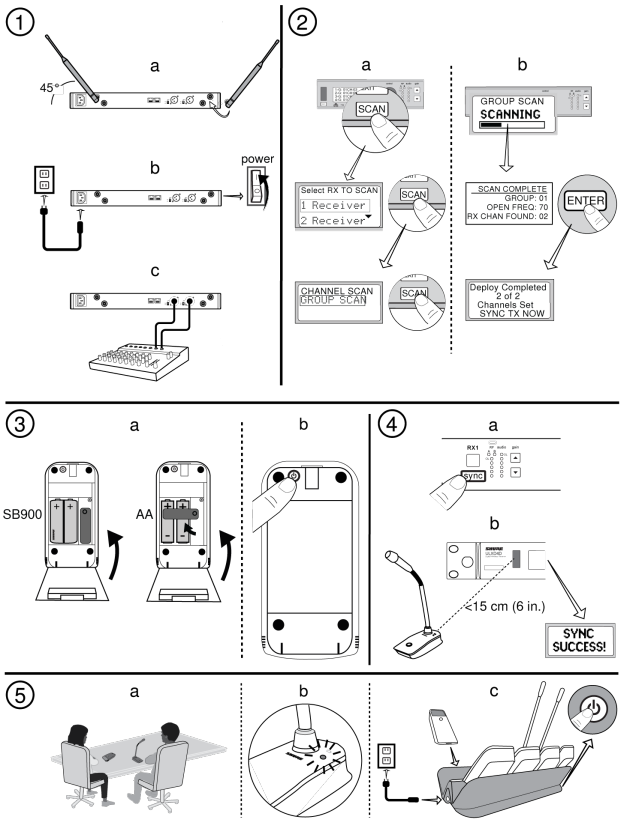

Description générale

Les émetteurs base périphériques et col de cygne de la série ULX-D et leur nouveau design intègrent la ligne sans fil révolutionnaire ULX-D de Shure. Les émetteurs base périphériques et col de cygne apportent la flexibilité du sans-fil aux salles de conférence, aux organismes gouvernementaux, aux établissements d'enseignement, aux conférences audiovisuelles et à la sonorisation en direct. Utiliser le logiciel Wireless Workbench de Shure et des stations d'accueil en réseau pour simplifier la configuration de l'émetteur et surveiller l'état de charge.

Les deux émetteurs fonctionnent sur accus rechargeables ou sur piles AA et peuvent être surveillés à l'aide de systèmes de contrôle externes tels qu'AMX ou Crestron. Les systèmes ULX-D disposent également du cryptage du signal audio, du mode haute densité et de la mise en réseau numérique Dante™ pour un système audio multicanal via Ethernet.

Accessoires fournis

- Piles AA

Accessoires en option

Chargeur en réseau 4 baies pour microphones col de cygne et microphones périphériques	SBC450
Chargeur en réseau 8 baies pour microphones col de cygne et microphones périphériques	SBC850
Chargeur d'accu Shure 8 baies	SBC800
Câble USB-A 6 pi avec prise murale pour le chargement des émetteurs sans fil	SBC10-USB-A
Accu rechargeable au lithium-ion Shure	SB900B

Variantes

Microphone périphérique cardioïde ULXD	ULXD6/C
Microphone périphérique omnidirectionnel ULXD	ULXD6/O
Émetteur base pour col de cygne ULXD	ULXD8
Microphone périphérique cardioïde ULXD (blanc)	ULXD6W/C
Microphone périphérique omnidirectionnel ULXD (blanc)	ULXD6W/O
Émetteur base pour col de cygne ULXD (blanc)	ULXD8W
Microphone col de cygne cardioïde 5 po	MX405LP/C
Microphone col de cygne supercardioïde 5 po	MX405LP/S
Microphone col de cygne mini canon 5 po	MX405LP/MS
Col de cygne 5 po avec LED rouge sur le dessus (sans capsule)	MX405RLP/N
Microphone col de cygne cardioïde 10 po	MX410LP/C
Microphone col de cygne supercardioïde 10 po	MX410LP/S
Col de cygne 10 po avec LED rouge sur le dessus (sans capsule)	MX410RLP/N
Microphone col de cygne Dualflex cardioïde 10 po	MX410LPDF/C
Microphone col de cygne Dualflex supercardioïde 10 po	MX410LPDF/S

Microphone col de cygne Dualflex 10 po avec LED rouge sur le dessus (sans capsule)	MX410RLPDF/N
Microphone col de cygne Dualflex cardioïde 10 po avec LED rouge sur le dessus	MX410RLPDF/C
Microphone col de cygne Dualflex supercardioïde 10 po avec LED rouge sur le dessus	MX410RLPDF/S
Microphone col de cygne cardioïde 15 po	MX415LP/C
Microphone col de cygne supercardioïde 15 po	MX415LP/S
Col de cygne 15 po avec LED rouge sur le dessus (sans capsule)	MX415RLP/N
Microphone col de cygne Dualflex cardioïde 15 po	MX415LPDF/C
Microphone col de cygne Dualflex supercardioïde 15 po	MX415LPDF/S
Col de cygne Dualflex 15 po avec LED rouge sur le dessus (sans capsule)	MX415RLPDF/N
Microphone col de cygne Dualflex cardioïde 15 po avec LED rouge sur le dessus	MX415RLPDF/C
Microphone col de cygne Dualflex supercardioïde 15 po avec LED rouge sur le dessus	MX415RLPDF/S
Microphone à col de cygne blanc 5" (sans capsule)	MX405WLP/N
Microphone à col de cygne blanc 5" avec LED rouge sur le dessus (sans capsule)	MX405WRLP/N
Microphone à col de cygne blanc 10" (sans capsule)	MX410WLP/N
Microphone à col de cygne blanc 10" avec LED rouge sur le dessus (sans capsule)	MX410WRLP/N
Microphone à col de cygne blanc 15" (sans capsule)	MX415WLP/N
Microphone à col de cygne blanc 15" avec LED rouge sur le dessus (sans capsule)	MX415WRLP/N
Microphone Dualflex à col de cygne blanc 10" (sans capsule)	MX410WLPDF/N
Microphone Dualflex à col de cygne blanc 10" avec LED rouge sur le dessus (sans capsule)	MX410WRLPDF/N
Microphone Dualflex à col de cygne blanc 15" (sans capsule)	MX415WLPDF/N
Microphone Dualflex à col de cygne blanc 15" avec LED rouge sur le dessus (sans capsule)	MX415WRLPDF/N

Commandes et connecteurs d'émetteur

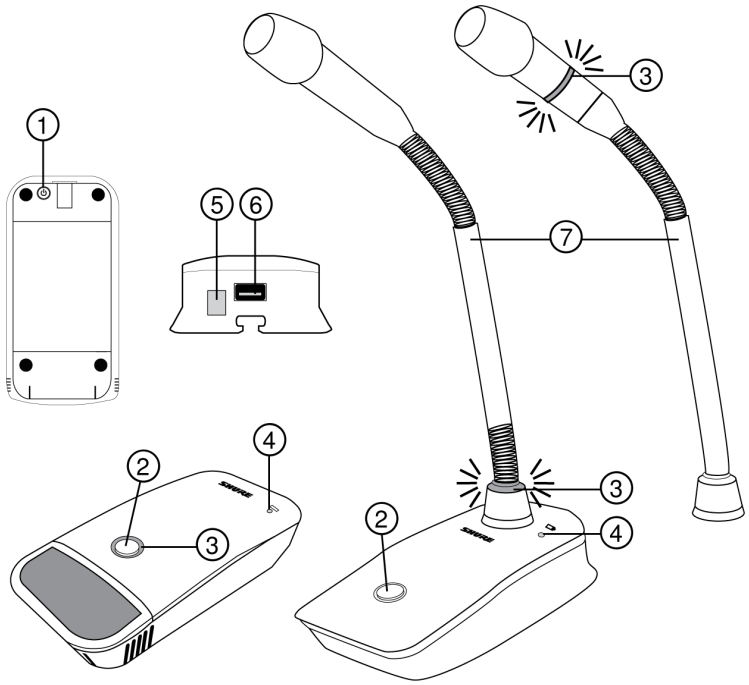

① Bouton d'alimentation

Appuyer pour allumer, appuyer sans relâcher pour arrêter.

② Bouton Coupure du son/Actif

Le bouton Coupure du son/Actif permet de sélectionner quatre réglages :

- Bascule : appuyer pour basculer entre les états Coupure du son et Actif
- Push-to-mute : appuyer sur le bouton sans le relâcher pour couper le son du microphone
- Push-to-talk : appuyer sur le bouton sans le relâcher pour activer le son du microphone
- Disabled : fonctionnement du bouton désactivé

③ LED de coupure du son

Indique si le microphone est actif ou si le son est coupé. Les réglages suivants sont disponibles :

Actif	Son coupé
Vert*	Rouge*
Rouge	Désactivé
Rouge	Rouge clignotant

*Les microphones col de cygne de la série MX400R (LED rouge) ne proposent pas ce réglage.

④ Témoin LED de charge d'accu faible

- Éteinte = plus de 30 minutes de charge d'accu restantes

- Allumée (rouge) = moins de 30 minutes de charge d'accu restantes
- Allumée (verte) = microphone connecté à la station de charge
- Allumée (jaune) = l'accu est manquant ou mal installé

⑤ Port infrarouge (IR)

L'aligner avec le port IR du récepteur pour envoyer les réglages à l'émetteur.

⑥ Connecteur de charge

Se branche aux chargeurs en réseau et à l'alimentation USB.

⑦ Microphone col de cygne

La base ULXD8 est adaptée aux microphones 5 po, 10 po et 15 po de la série Microflex. Les microphones col de cygne sont disponibles en Singleflex ou Dualflex et existent en version à LED bicolore ou rouge uniquement.

Branchement d'un microphone col de cygne à une base ULXD8

Les émetteurs base ULXD8 sont compatibles avec les microphones col de cygne 5 po, 10 po et 15 po de la série Microflex et sont disponibles en version Singleflex et Dualflex.

Brancher le microphone à la base, comme illustré.

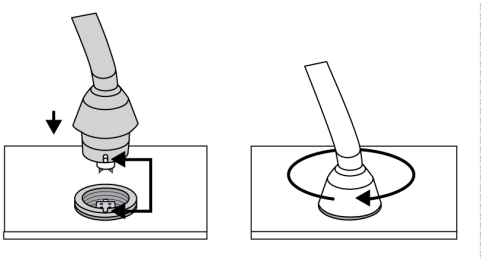

Placement du microphone périphérique

L'émetteur périphérique se pose sur une table ou un bureau pour transmettre la parole en se fondant discrètement dans n'importe quel environnement de conférence. Des versions cardioïde et omnidirectionnelle sont disponibles.

Pour obtenir une courbe de réponse en basse fréquence et une réjection des bruits de fond optimales, placer le microphone sur une grande surface plane, comme un plancher, une table ou un lutrin.

Pour réduire la réverbération, éviter les surfaces réfléchissantes au-dessus ou sur le côté du microphone, par exemple les bords biseautés des lutrins ou des étagères suspendues.

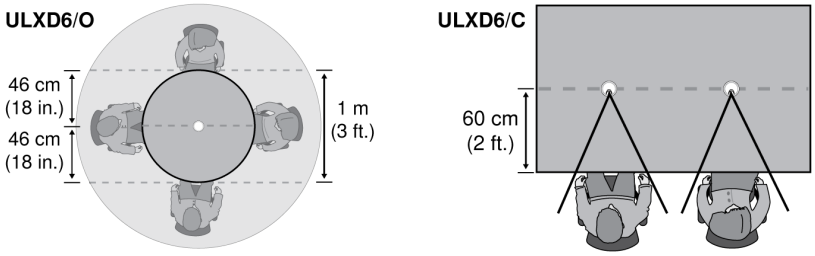

Piles

Les émetteurs base périphériques et col de cygne peuvent être alimentés par des accus rechargeables Shure ou par deux piles AA (fournies).

Le panneau avant du récepteur affiche le niveau de charge de l'accu en heures:minutes pour les accus Shure et sous forme de barres pour les piles AA. Pour une surveillance précise, définir le type d'accu dans le menu IR Presets via le panneau avant du récepteur ou Wireless Workbench puis effectuer une synchronisation IR.

Chemin de menu : `IR PRESETS` > `APPAREIL COL DE CYGNE/PÉRIPHÉRIQUE` > `BATTERY`

Installation

1. Ouvrir le compartiment de l'accu.
2. Insérer un accu Shure ou deux piles AA. Placer les bornes +/- des accus comme illustré. En cas d'utilisation de piles AA, faire pivoter la pièce en caoutchouc pour maintenir les piles en position.
3. Appuyer sur le couvercle du compartiment pile jusqu'à ce qu'il s'enclenche.

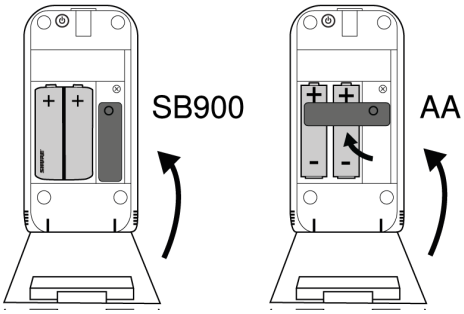

Serrer la vis à droite de l'accu pour verrouiller le couvercle du compartiment et prévenir toute altération, le cas échéant.

1. Ouvrir le compartiment de l'accu.
2. Utiliser un tournevis pour retirer la vis à droite de l'accu.
3. Fermer le compartiment de l'accu.
4. Insérer la vis et la serrer à l'aide d'un tournevis.

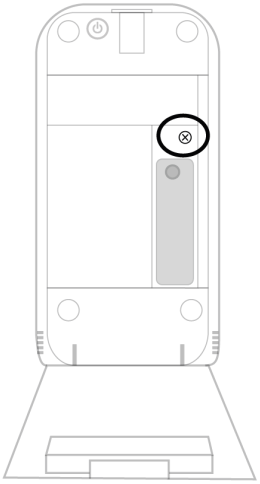

Accus rechargeables Shure

L'écran d'accueil du récepteur indique le nombre d'heures et de minutes restant pour les accus rechargeables. En cas d'utilisation d'une station d'accueil en réseau, Wireless Workbench affiche les informations sur les accus de tous les émetteurs connectés.

Des informations détaillées sur les accus rechargeables sont affichées dans le menu BATTERY INFO du récepteur.

HEALTH : Affiche la santé des accus en pourcentage de la capacité de charge d'un accu neuf.
CHARGE : Pourcentage de la charge complète
CYCLES : Nombre de cycles de charge de l'accu
TEMP : Température de l'accu en degrés Celsius et Fahrenheit

Charge en cours

Charger les émetteurs équipés d'accus Shure rechargeables sur une station d'accueil en réseau.

Remarque : La mise hors tension d'une station d'accueil en réseau désactive également tous les émetteurs connectés. Les émetteurs recommencent à se charger dès que l'alimentation est rétablie.

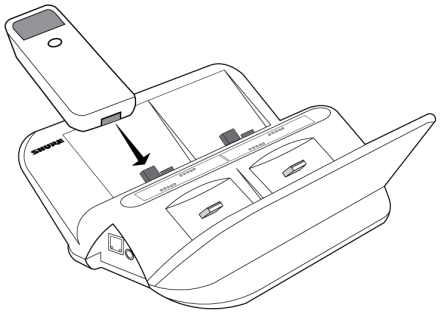

Pour fournir une alimentation pendant le fonctionnement, brancher une alimentation USB Shure (SBC10-USB-A) en option.

L'alimentation SBC10 et les stations d'accueil SBC450 et SBC850 chargent complètement les accus rechargeables Shure en environ trois heures.

Tableau de durée de fonctionnement des accus

En cas d'utilisation de piles AA, l'icône de pile sur le panneau avant du récepteur indique le niveau de charge des piles.

Le tableau suivant affiche le nombre approximatif d’heures et minutes restantes (hh:mm) pour chaque témoin de pile.

Alcaline

Autonomie des piles	10 mW
	8h00 à 5h55
	5h55 à 3h50
	3h50 à 1h45
	1h45 à 0h45
	0h45 à 0h15
	0h15 à 0h00

NiMH

Autonomie des piles	10 mW
	10h00 à 7h15
	7h15 à 4h30
	4h30 à 1h45
	1h45 à 0h45
	0h45 à 0h15
	0h15 à 0h00

Lithium primaire

Autonomie des piles	10 mW
	15h00 à 10h35
	10h35 à 6h10
	6h10 à 1h45
	1h45 à 0h45

Autonomie des piles	10 mW
	0h45 à 0h15
	0h15 à 0h00

Modification des réglages de l'émetteur

Chaque émetteur dispose des réglages personnalisables suivants :

- Comportement ou luminosité du bouton et de la LED de coupure du son
- Filtre passe-haut
- Puissance HF
- Verrouillage de l'alimentation
- État initial du chargeur
- Type d'accu
- Nom de l'appareil
- Nom de canal
- Fréquence
- Mode normal ou haute densité
- Offset des appareils périphériques et col de cygne

Deux méthodes différentes permettent de modifier les réglages de l'émetteur :

Wireless Workbench et station d'accueil en réseau (recommandée)

Équipement requis : station d'accueil en réseau, ordinateur équipé de Wireless Workbench et émetteur

1. Placer les émetteurs dans le chargeur. Vérifier que le chargeur est connecté au réseau et à Wireless Workbench.
2. Ouvrir la rubrique Item Properties correspondant au chargeur dans Wireless Workbench.
3. Sélectionner un ou plusieurs émetteurs.
4. Modifier les réglages de l'émetteur et cliquer sur Apply. Les émetteurs sont maintenant prêts à l'emploi.

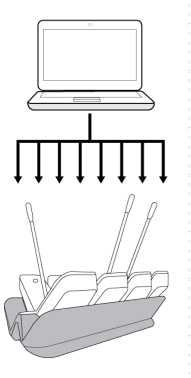

Wireless Workbench et synchronisation IR

Équipement requis : ordinateur équipé de Wireless Workbench, récepteur et émetteur

1. Vérifier que le récepteur est connecté au réseau et à Wireless Workbench.

2. Dans Wireless Workbench, accéder au Panneau des propriétés du récepteur.
3. Naviguer jusqu'à Préréglages IR et régler les paramètres de l'émetteur.
4. Synchroniser l'émetteur et le récepteur pour envoyer les paramètres à l'émetteur.

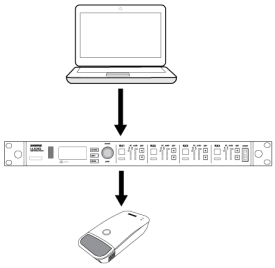

Panneau avant du récepteur

Équipement requis : Récepteur et émetteur

1. Utiliser le panneau avant du récepteur et la molette de commande pour modifier les réglages de l'émetteur. Se reporter au guide d'utilisation du récepteur pour connaître la structure détaillée du menu.
2. Appuyer sur enter sur le récepteur pour enregistrer les modifications.
3. Appuyer sur sync.
4. Aligner les fenêtres IR de l'émetteur et du récepteur jusqu'à ce que la fenêtre IR du récepteur s'allume en rouge.
5. Une fois terminé, SYNC SUCCESS! s'affiche.

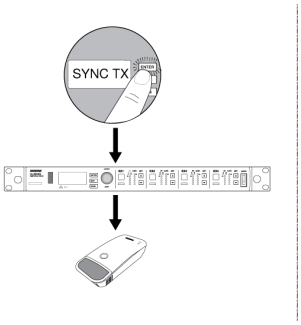

Remarque : En cas d'utilisation d'un récepteur QLX-D, utiliser Wireless Workbench pour modifier les réglages de l'émetteur.

Utilisation du QLX-D avec un système Shure ULX-D

Des émetteurs et des récepteurs des groupes de composants QLX-D et ULX-D peuvent être appariés pour former des canaux audio.

Pour bénéficier de cette fonctionnalité, utiliser les paramètres suivants sur les récepteurs et émetteurs :

- Cryptage réglé sur Off
- Mode High Density réglé sur Off (récepteur ULX-D)
- Régler manuellement le récepteur et l'émetteur à la même fréquence.

***Remarque** : la synchronisation infrarouge entre les émetteurs QLX-D et ULXD6/8 n'est possible que s'ils utilisent la version de firmware 2.1.16 ou une version ultérieure.*

Pour créer un canal audio, régler manuellement la fréquence du récepteur de sorte qu'elle corresponde à celle de l'émetteur.

Lors de l'utilisation d'émetteurs ULXD6 ou ULXD8 avec un récepteur QLX-D, les préréglages de l'émetteur peuvent être modifiés avec Wireless Workbench uniquement.

1. Ouvrir les propriétés du récepteur dans WWB.
2. Modifier les préréglages de l'émetteur et cliquer sur Apply. Les nouveaux réglages seront envoyés au récepteur QLX-D.
3. Sur le panneau avant du récepteur, maintenir la touche enter enfoncée tout en appuyant sur menu afin d'accéder au menu avancé.
4. Appuyer sur menu pour accéder à l'option Preset bn gn. La fenêtre infrarouge clignote.

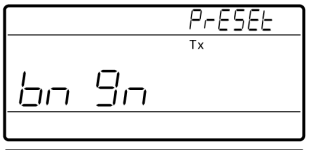

5. Aligner la fenêtre IR de l'émetteur avec le récepteur afin d'envoyer les préréglages à l'émetteur.

Important : Tous les composants QLX-D et ULX-D doivent utiliser le firmware version 2.0 ou supérieure pour fonctionner correctement.

Bouton Coupure du son/Actif

le bouton est configuré pour basculer entre les positions Coupure du son et Actif. Les options suivantes sont disponibles :

- Bascule : appuyer sur le bouton pour couper le son du microphone. Appuyer à nouveau pour activer le micro
- Push-to-talk : appuyer sur le bouton sans le relâcher pour activer le micro
- Push-to-mute : appuyer sur le bouton sans le relâcher pour couper le son du microphone
- Disabled : fonctionnement du bouton désactivé

Modifier le comportement du bouton à l'aide de Wireless Workbench ou du panneau avant du récepteur.

Chemin de menu : `IR PRESETS > GOOSENECK / BOUNDARY > MUTE BUTTON BEHAVIOR`

Remarque : Lorsque le bouton Coupure du son/actif est dans la position Disabled, l'émetteur continue d'envoyer des données TPCI si le bouton est enfoncé.

Filtre passe-haut

Chaque émetteur contient un filtre passe-haut.

Le filtre passe-haut :

- atténue les fréquences de 12 dB par octave en dessous de 150 Hz
- réduit les bruits basse-fréquence causés par les vibrations de la table ou les systèmes de ventilation

Ajuster les réglages du filtre passe-haut à l'aide de Wireless Workbench ou du panneau avant du récepteur.

Chemin de menu : `IR PRESETS > GOOSENECK / BOUNDARY > HIGH PASS`

Puissance HF de l'émetteur

Se référer au tableau suivant pour régler la puissance HF :

Réglage de la puissance HF	Portée du système	Application
1 mW	33 m (100 pi)	Pour une réutilisation supérieure des canaux à des distances proches
10 mW	100 m (330 pi)	Configurations typiques
20 mW	>100 m (330 pi)	Pour les environnements HF difficiles ou les applications longue distance

Chemin de menu : `IR PRESETS` > `GOOSENECK / BOUNDARY` > `RF POWER`

Remarque : L'utilisation du réglage 20 mW réduit la durée de fonctionnement des piles de l'émetteur et réduit le nombre de systèmes compatibles.

Verrouillage des commandes de l'émetteur

Les émetteurs base périphériques et col de cygne disposent d'un verrouillage de l'alimentation pour éviter toute modification accidentelle ou non autorisée sur l'émetteur. Lorsque l'alimentation est verrouillée, l'interrupteur d'alimentation de l'émetteur est désactivé.

Pour la déverrouiller, utiliser le panneau avant ou Wireless Workbench.

Chemin de menu : `IR PRESETS` > `APPAREIL COL DE CYGNE/PÉRIPHÉRIQUE` > `POWER LOCK`

En cas de tentative d'accès à une fonction verrouillée, le message suivant apparaîtra sur le panneau avant du récepteur :

Réglage de l'état initial du chargeur

Utiliser le panneau avant ou Wireless Workbench pour contrôler l'état d'un émetteur après l'avoir retiré d'une station d'accueil en réseau.

- Active : allumé et transmettant le son
- Muted : allumé mais le son est coupé
- Off : l'alimentation est coupée

Chemin de menu : `IR PRESETS` > `GOOSENECK / BOUNDARY` > `INITIAL STATE FROM CHARGER`

Remarque : si le paramètre Mute Button Behavior est réglé sur Push-to-Talk et le paramètre Initial State From Charger sur Active, l'émetteur transmet uniquement le son lorsque le bouton de coupure du son est enfoncé. Veiller à coordonner les réglages des paramètres Mute Button Behavior et Initial State From Charger.

Cryptage du signal audio

Lorsque le cryptage est activé, le récepteur génère une clé de cryptage unique qui est partagée avec l'émetteur à l'occasion d'une synchronisation infrarouge. Les émetteurs et les récepteurs qui partagent une clé de cryptage forment un chemin audio protégé, empêchant un accès non autorisé à partir d'autres récepteurs.

Activer le cryptage à l'aide de Wireless Workbench ou du panneau avant du récepteur. Pour plus de détails, se reporter au guide d'utilisation du récepteur.

Cryptage d'un seul émetteur avec un seul récepteur

1. Dans le menu du récepteur : `DEVICE UTILITIES` > `ENCRYPTION` > `ON (Auto)`
2. Appuyer sur ENTER.
3. Effectuer une synchronisation infrarouge pour partager la clé de cryptage avec l'émetteur sélectionné.

Suppression du cryptage

1. Dans le menu du récepteur : `DEVICE UTILITIES` > `ENCRYPTION` > `OFF`
2. Appuyer sur ENTER.
3. Effectuer une synchronisation infrarouge de l'émetteur et du récepteur pour effacer la clé de cryptage.

Remarque : Si plusieurs émetteurs sont cryptés avec un seul récepteur, il faut effectuer une synchronisation infrarouge de chacun d'entre eux pour effacer la clé de cryptage.

OFFSET BN et GN

BN OFFSET and GN OFFSET compensate for signal level differences between transmitters that share the same receiver channel. For normal gain adjustments, use the receiver gain buttons.

Régler le gain d'offset sur un émetteur à faible niveau de signal pour le faire correspondre à un émetteur ayant un signal de niveau plus élevé : `IR PRESETS` > `APPAREIL COL DE CYGNE/PÉRIPHÉRIQUE` > `BN OFFSET`

`IR PRESETS` > `APPAREIL COL DE CYGNE/PÉRIPHÉRIQUE` > `GN OFFSET`

Réinitialisation de l'émetteur

Maintenir le bouton de coupure du son enfoncé lors de la mise sous tension de l'émetteur pour restaurer les paramètres d'usine :

- Bouton de coupure du son : Bascule
- LED de coupure du son : Actif/son coupé = vert/rouge
- LED de coupure du son avec col de cygne MX400R : Actif/son coupé = rouge/éteinte
- État initial du chargeur : Actif
- Filtre passe-haut : Éteinte
- Puissance HF : 10 mW
- Type d'accu : Alcaline
- Offset BN ou GN : 0 dB
- Verrouillage de l'alimentation : Éteinte
- Luminosité de la LED de coupure du son : Normal

Contacter le service client

Vous n'avez pas trouvé ce que vous recherchiez ? Contactez notre service client pour obtenir de l'aide.

Plage de fréquences

Bandes	Plage de fréquences (MHz)	Alimentation (mW)*
G50	470 à 534	1/10/20
G51	470 à 534	1/10/20
G52	479 à 534	1/10
G53	470 à 510	1/10/20
H50	534 à 598	1/10/20
H51	534 à 598	1/10/20
H52	534 à 565	1/10
H53	534 à 598	1/10
J50	572 à 608 ; 614 à 636	1/10/20
J51	572 à 636	1/10/20
K51	606 à 670	1/10
K52	606 à 670	1/10
L50	632 à 696	1/10/20
L51	632 à 696	1/10/20
L52	632 à 694	1/10
L53	632 à 714	1/10/20
M19	694 à 703	1/10/20
P51	710 à 782	1/10/20
P52	710 à 782	1/10
JB	806 à 810	1/10
Q12	748 à 758	1/10/20
Q51	794 à 806	1/10/20
S50	823 à 832 ; 863 à 865	1/10

Bandes	Plage de fréquences (MHz)	Alimentation (mW)*
X51	925 à 937,5	1/10
X52	902 à 928	0,25/10/20
X53	902 à 907.500 ; 915 à 928	0,25/10/20
X54	915 à 928	0,25/10/20

*Puissance de sortie fournie au port d'antenne de l'émetteur.

เครื่องโทรคมนาคมและอุปกรณ์นี้มีความสอดคล้องตามมาตรฐานหรือข้อกำหนดทางเทคนิคของ กสทช.

低功率射頻器材技術規範

取得審驗證明之低功率射頻器材，非經核准，公司、商號或使用者均不得擅自變更頻率、加大功率或變更原設計之特性及功能。低功率射頻器材之使用不得影響飛航安全及干擾合法通信；經發現有干擾現象時，應立即停用，並改善至無干擾時方得繼續使用。前述合法通信，指依電信管理法規定作業之無線電通信。低功率射頻器材須忍受合法通信或工業、科學及醫療用電波輻射性電機設備之干擾。

Caractéristiques

ULXD6

Plage de réglage de gain
0 à 21 dB (par étapes de 3 dB)

Type de batterie
Shure SB900B accus Li-ion rechargeable ou piles AA 1,5 V

Durée de fonctionnement des piles
à 10 mW

Shure SB900B	Jusqu'à 8 heures 30 minutes
Piles AA	Jusqu'à 8 heures 40 minutes

Voir le tableau de durée de fonctionnement des piles

L'accu rechargeable Shure SB900B utilise les chargeurs SBC200, SBC800 et SBC220.

Dimensions
113,94 mm x 61,83 mm x 34,28 mm (4,48 po. x 2,43 po. x 1,35 po.) H x L x P

Poids
241 g avec piles AA

Plage de température de fonctionnement
0 °C (32 °F) à 45 °C (113 °F)

Boîtier
Plastique moulé

Alimentation de sortie RF

Type d'antenne
PIFA intégré

Impédance
50 Ω

Bande passante occupée
< 200 kHz

Réponse en fréquence audio
50 Hz à 17 kHz (varie en fonction de la capsule)

Type de modulation
Numérique exclusive Shure

Alimentation
1 mW, 10 mW, 20 mW

Voir la plage de fréquence et le tableau de puissance de sortie, varie selon la région

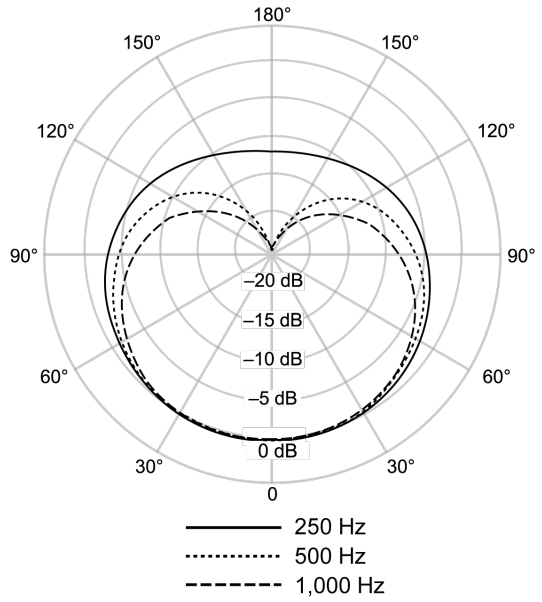

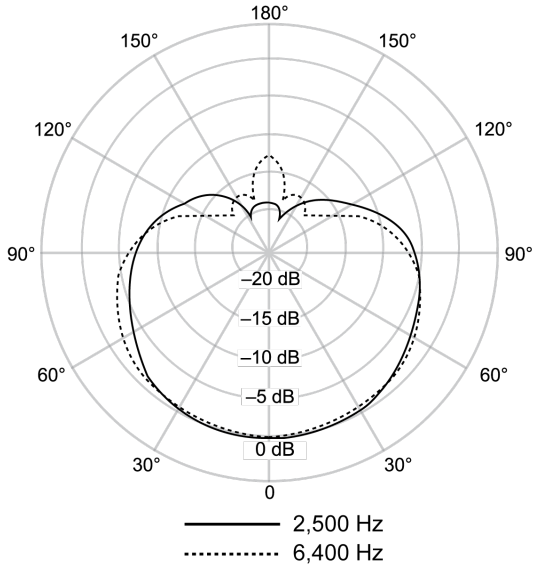

Cardioïde

ULXD8

Plage de réglage de gain
0 à 21 dB (par étapes de 3 dB)

Type de batterie
Shure SB900B accus Li-ion rechargeable ou piles AA 1,5 V

Durée de fonctionnement des piles
à 10 mW

Shure SB900B	Jusqu'à 8 heures 30 minutes

Piles AA	Jusqu'à 8 heures 20 minutes

Voir le tableau de durée de fonctionnement des piles

l'accu rechargeable Shure SB900B utilise les chargeurs SBC200, SBC800 et SBC220.

Dimensions
136,94 mm x 78,27 mm x 40,77 mm (5,39 po. x 3,08 po. x 1,60 po.) H x L x P

Poids
avec piles AA

Plage de température de fonctionnement
0 °C (32 °F) à 45 °C (113 °F)

Boîtier
Plastique moulé

Entrée audio

Connecteur du microphone
Connecteur à 6 broches pour Shure MX405/10/15

Câblage
Asymétrique

Impédance
> 20 kΩ

Alimentation de sortie RF

Type d'antenne
PIFA intégré

Impédance
50 Ω

Bande passante occupée
< 200 kHz

Réponse en fréquence audio
50 Hz à 17 kHz (varie en fonction de la capsule)

Type de modulation
Numérique exclusive Shure

Alimentation
1 mW, 10 mW, 20 mW

Voir la plage de fréquence et le tableau de puissance de sortie, varie selon la région

Informations importantes sur le produit

RENSEIGNEMENTS SUR L'OCTROI DE LICENCE

Autorisation d'utilisation : Une licence officielle d'utilisation de ce matériel peut être requise dans certains pays. Consulter les autorités compétentes pour les exigences éventuelles. Tout changement ou modification n'ayant pas fait l'objet d'une autorisation expresse de Shure Incorporated peut entraîner la nullité du droit d'utilisation de l'équipement. La licence d'utilisation de

l'équipement de microphone sans fil Shure demeure de la responsabilité de l'utilisateur, et dépend de la classification de l'utilisateur et de l'application prévue par lui ainsi que de la fréquence sélectionnée. Shure recommande vivement de se mettre en rapport avec les autorités compétentes des télécommunications pour l'obtention des autorisations nécessaires, et ce avant de choisir et de commander des fréquences.

CONSIGNES DE SÉCURITÉ IMPORTANTES

1. LIRE ces consignes.
2. CONSERVER ces consignes.
3. OBSERVER tous les avertissements.
4. SUIVRE toutes les consignes.
5. NE PAS utiliser cet appareil à proximité de l'eau.
6. NETTOYER UNIQUEMENT avec un chiffon sec.
7. NE PAS obstruer les ouvertures de ventilation. Laisser des distances suffisantes pour permettre une ventilation adéquate et effectuer l'installation en respectant les instructions du fabricant.
8. NE PAS installer à proximité d'une source de chaleur telle qu'une flamme nue, un radiateur, une bouche de chaleur, un poêle ou d'autres appareils (dont les amplificateurs) produisant de la chaleur. Ne placer aucune source à flamme nue sur le produit.
9. NE PAS retirer le dispositif de sécurité de la fiche polarisée ou de la fiche de terre. Une fiche polarisée comporte deux lames dont l'une est plus large que l'autre. Une fiche de terre comporte deux lames et une troisième broche de mise à la terre. La lame la plus large ou la troisième broche assure la sécurité de l'utilisateur. Si la fiche fournie ne s'adapte pas à la prise électrique, demander à un électricien de remplacer la prise hors normes.
10. PROTÉGER le cordon d'alimentation afin que personne ne marche dessus et que rien ne le pince, en particulier au niveau des fiches, des prises de courant et du point de sortie de l'appareil.
11. UTILISER UNIQUEMENT les accessoires spécifiés par le fabricant.
12. UTILISER uniquement avec un chariot, un pied, un trépied, un support ou une table spécifié par le fabricant ou vendu avec l'appareil. Si un chariot est utilisé, déplacer l'ensemble chariot-appareil avec précaution afin de ne pas le renverser, ce qui pourrait entraîner des blessures.

13. DÉBRANCHER l'appareil pendant les orages ou quand il ne sera pas utilisé pendant longtemps.
14. CONFIER toute réparation à du personnel qualifié. Des réparations sont nécessaires si l'appareil est endommagé d'une façon quelconque, par exemple : cordon ou prise d'alimentation endommagé, liquide renversé ou objet tombé à l'intérieur de l'appareil, exposition de l'appareil à la pluie ou à l'humidité, appareil qui ne marche pas normalement ou que l'on a fait tomber.
15. NE PAS exposer cet appareil aux égouttures et aux éclaboussements. NE PAS poser des objets contenant de l'eau, comme des vases, sur l'appareil.
16. La prise SECTEUR ou un coupleur d'appareil électrique doit rester facilement utilisable.
17. Le bruit aérien de l'appareil ne dépasse pas 70 dB (A).
18. L'appareil de construction de CLASSE I doit être raccordé à une prise SECTEUR dotée d'une protection par mise à la terre.
19. Pour réduire les risques d'incendie ou de choc électrique, ne pas exposer cet appareil à la pluie ou à l'humidité.
20. Ne pas essayer de modifier ce produit. Une telle opération est susceptible d'entraîner des blessures ou la défaillance du produit.
21. Utiliser ce produit dans sa plage de températures de fonctionnement spécifiée.

AVERTISSEMENT : Les tensions à l'intérieur de cet équipement peuvent être mortelles. Aucune pièce interne réparable par l'utilisateur. Confier toute réparation à du personnel qualifié. Les certifications de sécurité sont invalidées lorsque le réglage de tension d'usine est changé.

⚡	Ce symbole indique la présence d'une tension dangereuse dans l'appareil constituant un risque de choc électrique.
⚠	Ce symbole indique que la documentation fournie avec l'appareil contient des instructions d'utilisation et d'entretien importantes.

AVERTISSEMENT : Danger d'explosion si une pile incorrecte est utilisée. Fonctionne sur piles AA uniquement.

AVERTISSEMENT

- Les accus risquent d'exploser ou d'émettre des matières toxiques. Risque d'incendie ou de brûlures. Ne pas ouvrir, écraser, altérer, démonter, chauffer au-dessus de 60 °C (140 °F) ou incinérer.
- Suivre les instructions du fabricant
- Utiliser uniquement un chargeur Shure pour recharger les accus rechargeables Shure
- AVERTISSEMENT : Danger d'explosion si l'accu est mal placé. Remplacer uniquement avec le même type ou un type équivalent.
- Ne jamais mettre les accus dans la bouche. En cas d'ingestion, contacter un médecin ou le centre anti-poison local
- Ne pas court-circuiter ; cela risque de causer des brûlures ou un incendie
- Ne pas charger ou utiliser des accus autres que les accus rechargeables Shure
- Mettre les accus au rebut de manière appropriée. Vérifier auprès du fournisseur local la manière appropriée de mettre au rebut les accus usagés.
- Les accus (bloc accu ou accus installés) ne doivent pas être exposés à une chaleur excessive, p. ex. lumière du soleil, feu ou similaire
- Ne pas immerger l'accu dans des liquides, tels que de l'eau ou des boissons.
- Ne pas installer ni insérer l'accu en inversant la polarité.
- Maintenir hors de portée des jeunes enfants.
- Ne pas utiliser d'accus anormaux.
- Emballer l'accu pour le transport.

Suivre le plan de recyclage régional en vigueur pour les accus, l'emballage et les déchets électroniques.

Homologations

Information to the user

This device complies with part 15 of the FCC Rules. Operation is subject to the following two conditions:

1. This device may not cause harmful interference.
2. This device must accept any interference received, including interference that may cause undesired operation.

Note: This equipment has been tested and found to comply with the limits for a Class B digital device, pursuant to part 15 of the FCC Rules. These limits are designed to provide reasonable protection against harmful interference in a residential installation. This equipment generates uses and can radiate radio frequency energy and, if not installed and used in accordance with the instructions, may cause harmful interference to radio communications. However, there is no guarantee that interference will not occur in a particular installation. If this equipment does cause harmful interference to radio or television reception, which can be determined by turning the equipment off and on, the user is encouraged to try to correct the interference by one or more of the following measures:

- Reorient or relocate the receiving antenna.

- Increase the separation between the equipment and the receiver.
- Connect the equipment to an outlet on a circuit different from that to which the receiver is connected.
- Consult the dealer or an experienced radio/TV technician for help.

Cet appareil est conforme à la section 15 des réglementations de la FCC. L'utilisation est sujette aux deux conditions suivantes : (1) cet appareil ne doit pas causer de parasites nuisibles et (2) cet appareil doit accepter tous les parasites reçus, y compris ceux qui pourraient provoquer un fonctionnement non souhaitable.

Homologué selon la partie 74 des réglementations FCC.

Homologué par ISED au Canada selon RSS-102 et RSS-210.

Homologué par ISED au Canada selon RSS-247 et RSS-GEN.

IC : 616A-ULXD6G50, 616A-ULXD6H50, 616A-ULXD6J50, 616A-ULXD6X52, 616A-ULXD8G50, 616A-ULXD8H50, 616A-ULXD8J50, 616A-ULXD8X52.

FCC : DD4ULXD6G50, DD4ULXD6H50, DD4ULXD6J50, DD4ULXD6X52, DD4ULXD8G50, DD4ULXD8H50, DD4ULXD8J50, DD4ULXD8X52.

Ce produit est conforme aux exigences essentielles de toutes les directives européennes applicables et est autorisé à porter la marque CE.

L'émetteur/récepteur exempt de licence contenu dans le présent appareil est conforme aux CNR d'Innovation, Sciences et Développement économique Canada applicables aux appareils radio exempts de licence. L'exploitation est autorisée aux deux conditions suivantes :

1. L'appareil ne doit pas produire de brouillage;
2. L'appareil doit accepter tout brouillage radioélectrique subi, même si le brouillage est susceptible d'en compromettre le fonctionnement.

Este equipamento não tem direito à proteção contra interferência prejudicial e não pode causar interferência em sistemas devidamente autorizados.

Remarque : Les essais de conformité CEM sont basés sur l'utilisation de types de câbles fournis et recommandés. L'utilisation d'autres types de câble peut dégrader la performance CEM.

La déclaration de conformité CE peut être obtenue auprès de : www.shure.com/europe/compliance

Représentant agréé européen :
Shure Europe GmbH
Global Compliance
Jakob-Dieffenbacher-Str. 12
75031 Eppingen, Allemagne
Téléphone : +49-7262-92 49 0
Courriel : info@shure.de
www.shure.com

（一）本产品符合“微功率短距离无线电发射设备目录和技术要求”的具体条款和使用场景；

（二）不得擅自改变使用场景或使用条件、扩大发射频率范围、加大发射功率（包括额外加装射频功率放大器），不得擅自更改发射天线；

（三）不得对其他合法的无线电台（站）产生有害干扰，也不得提出免受有害干扰保护；

（四）应当承受辐射射频能量的工业、科学及医疗（ISM）应用设备的干扰或其他合法的无线电台（站）干扰；

（五）如对其他合法的无线电台（站）产生有害干扰时，应立即停止使用，并采取措施消除干扰后方可继续使用；

（六）在航空器内和依据法律法规、国家有关规定、标准划设的射电天文台、气象雷达站、卫星地球站（含测控、测距、接收、导航站）等军民用无线电台（站）、机场等的电磁环境保护区域内使用微功率设备，应当遵守电磁环境保护及相关行业主管部门的规定。